LEDS C4

55-9947-34-CM

V0

XENA Surface Balise

D -
E -

Description
Balise à usage extérieur pour un éclairage rasant.

Supporte un poids statique de 800 kg maximum et le passage occasionnel de véhicules à vitesse réduite. Comprend des filtres reproduisant la lumière chaude. Comprend 2 sorties de câble pour faciliter l'installation en chaîne. Matière structure: Aluminium. Finition structure: Gris. Matière diffuseur: Polycarbonate. Finition diffuseur: Mat. Protection contre les rayons ultraviolets. Garantie: 5 Ans.

Finition
Gris
Mat

Matière
Aluminium
Polycarbonate

IP65 6

CARACTÉRISTIQUES TECHNIQUES

Source lumineuse
Source lumineuse: LED CREE
Puissance (W): 6W
Consommation totale (W): 8.2 W
Température de couleur: Blanc neutre - 4 000 K
CRI: 80
Risque photobiologique: RG2
Lumens réels: 148
Nbr de LED: 4
Lm/W réels: 18
Durée de vie: 36.000h L70B30
Bin / Grup: 5A3 o 5D2
MacAdam steps: 3
Facteur UGR: 0.4

ÉQUIPEMENT
Marque: EAGLERISE
Équipement compris: Oui, électronique
Tension / Fréquence: 100-240 VAC
Facteur de puissance: 0.43
Scintillement: 2.5%

Luminaire
Double presse-étoupe: Oui
Drainage: Non
Zone de passage: 800
Mètres de câble fournis: -
Protection UVA: Oui
Garantie: 5 Ans

Logistique
Efficacité énergétique: LED A++
Code EAN: 8435381458553
Poids net (kg): 0.750
Poids en kg (emballé): 0.991
Boîte: 210 x 60 x 210
Masterbox: 6

La finition de la photographie peut ne pas coïncider avec celle de la référence. Pour identifier la finition réelle, voir la description de cette dernière.

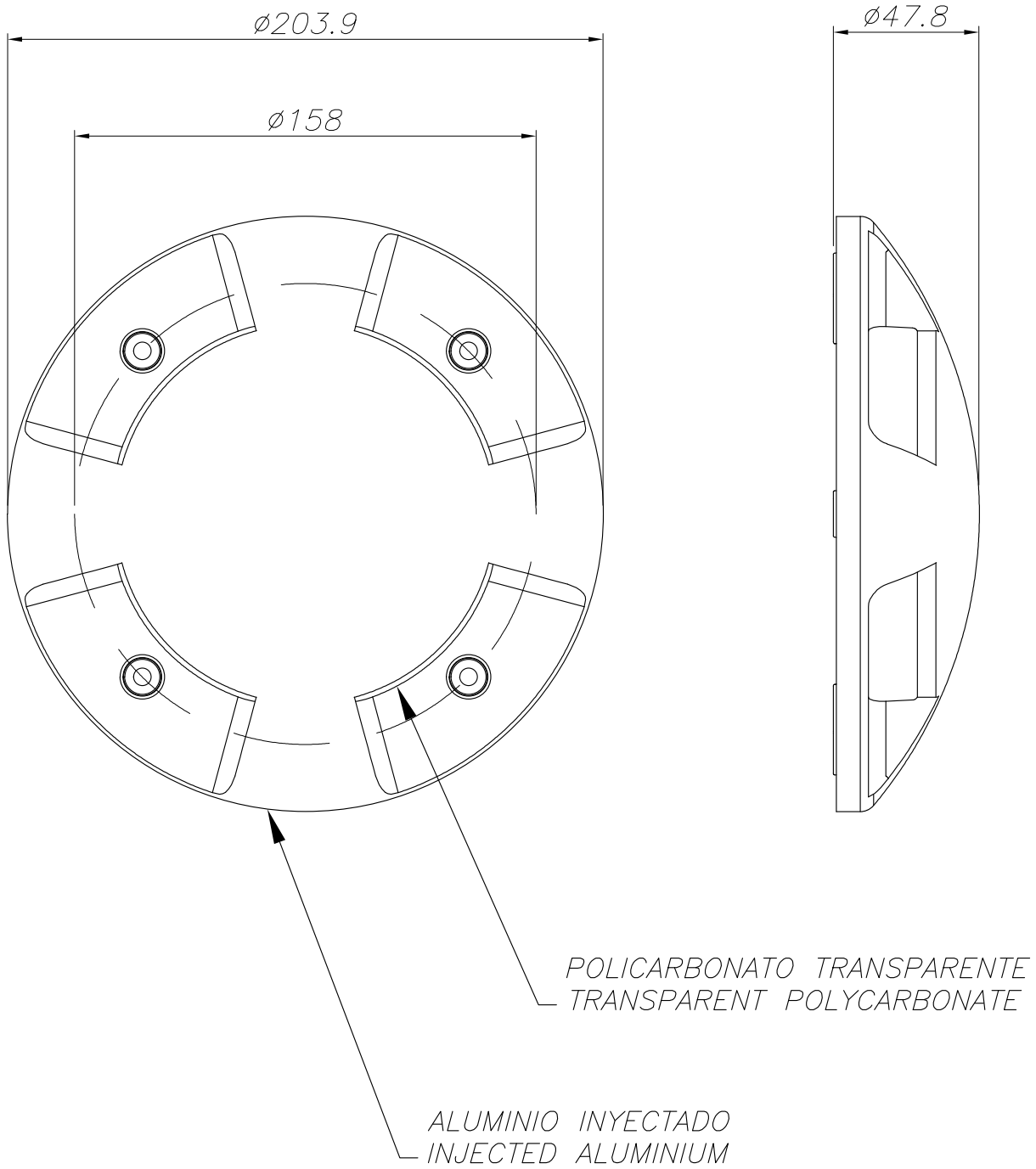
ø203.9
ø158
ø47.8
POLICARBONATO TRANSPARENTE
TRANSPARENT POLYCARBONATE
ALUMINIO INYECTADO
INJECTED ALUMINIUM

OUTDOOR

55-9945
55-9946
55-9947

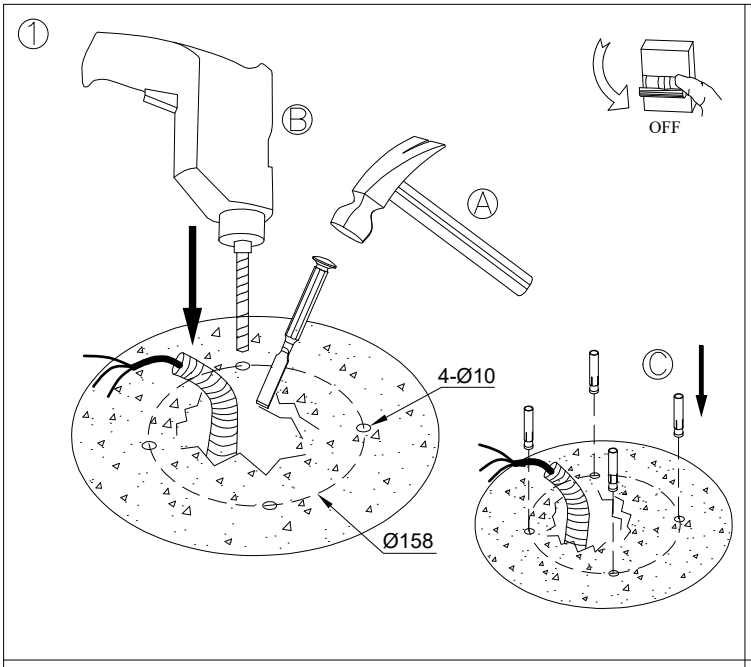

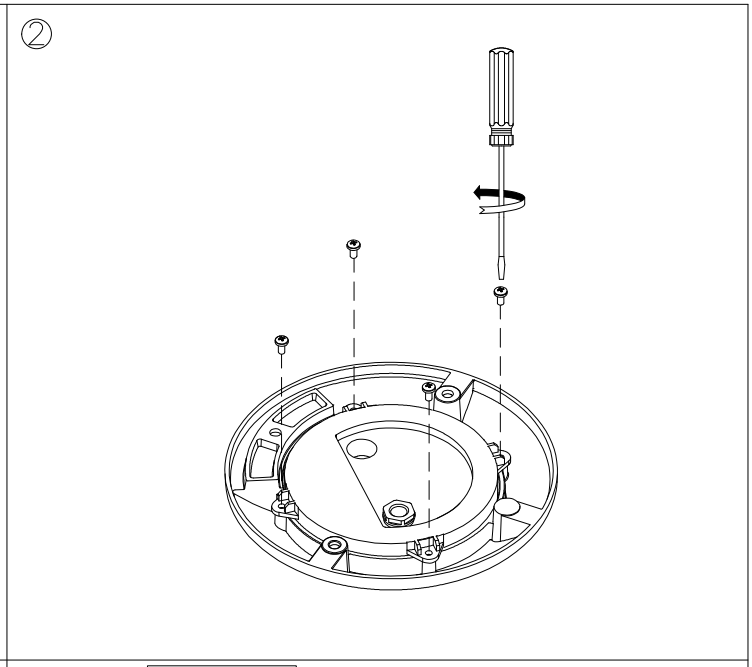

Option

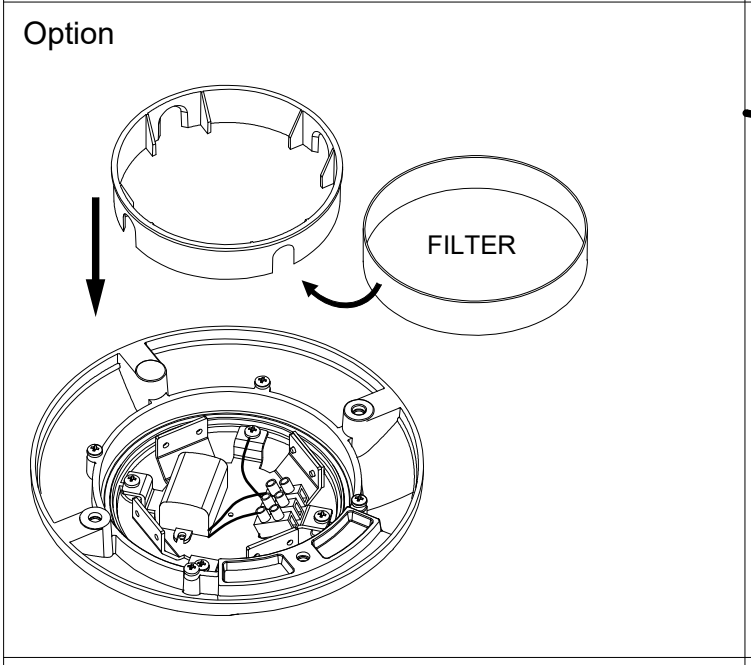

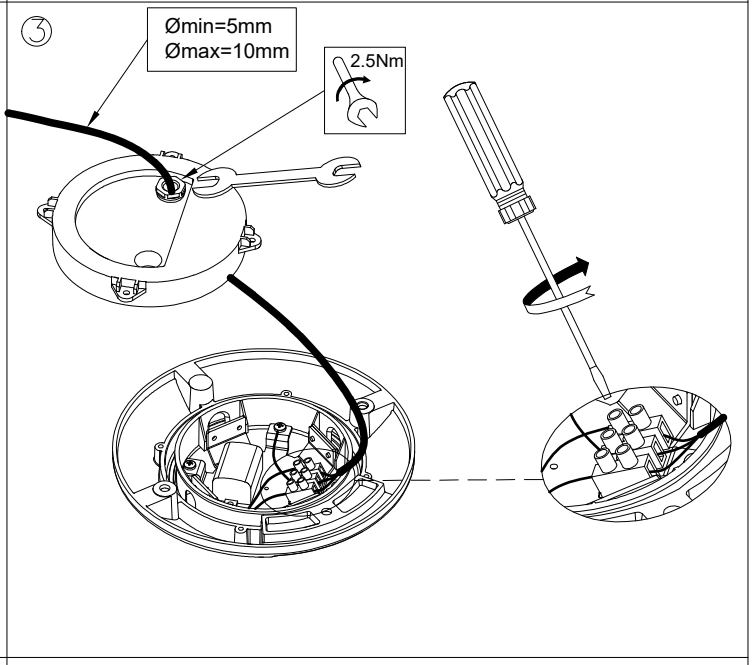

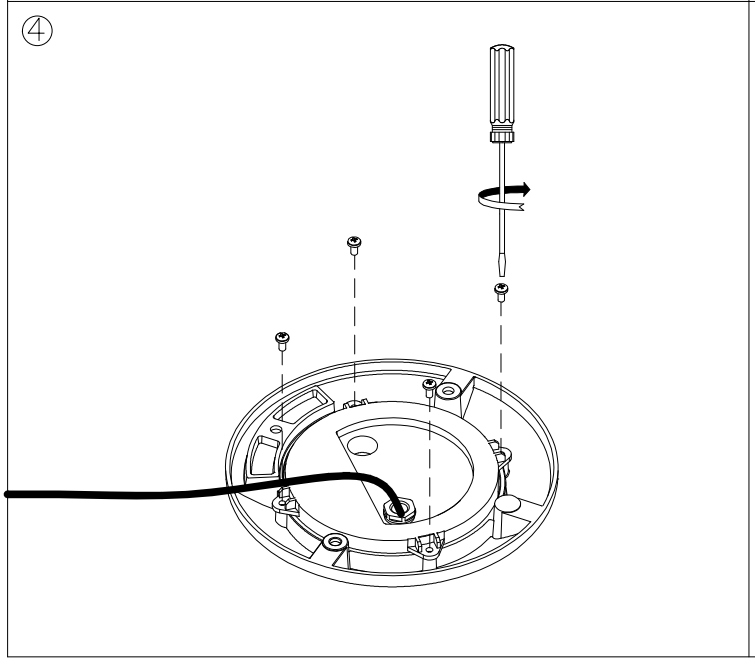

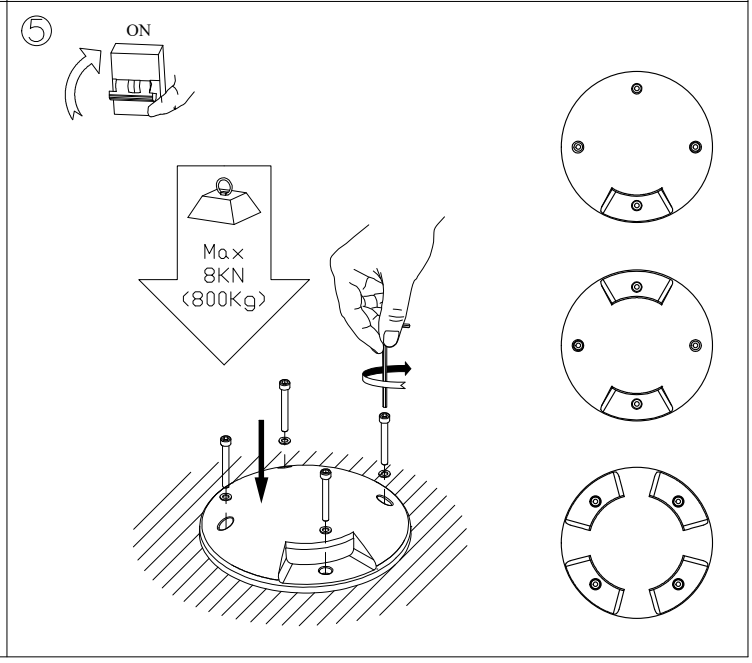

09-06-17