LEDS C4

55-9721-Z5-M1

V1

HELION Balise

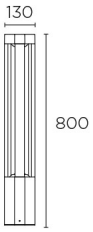

Description
Balise à usage extérieur pour éclairer vers le bas.

Matière structure: Aluminium. Finition structure: Gris urbain. Matière diffuseur: Polycarbonate. Finition diffuseur: Opale. Protection contre les rayons ultraviolets. Garantie: 2 Ans.

Finition
Gris urbain
Opale

Matière
Aluminium
Polycarbonate

IP54 4

CARACTÉRISTIQUES TECHNIQUES

Source lumineuse
Source lumineuse: LED OSRAM
Puissance (W): 9W
Température de couleur: Blanc chaud - 3 000 K
CRI: 80
Lumens réels: 154
Lumens nominaux: 818
Nbr de LED: 8
Lm/W réels: 17
Durée de vie: 50.000h L90B10
Bin / Grup: 7S o 7T
MacAdam steps: 3 STEPS
Facteur UGR: 15.4
Risque photobiologique: RG1

ÉQUIPEMENT
Marque: EAGLERISE
Équipement compris: Oui, électronique
Tension / Fréquence: 100-240VAC/50-60Hz
Facteur de puissance: 0.90

Luminaire
Double presse-étoupe: Non
Drainage: Non
Protection UVA: Oui
Garantie: 2 Ans

Logistique
Efficacité énergétique: LED A++
Code EAN: 8435381452940
Poids net (kg): 2.025
Poids en kg (emballé): 2.480
Boîte: 140 x 140 x 815
Masterbox: 4

La finition de la photographie peut ne pas coïncider avec celle de la référence. Pour identifier la finition réelle, voir la description de cette dernière.

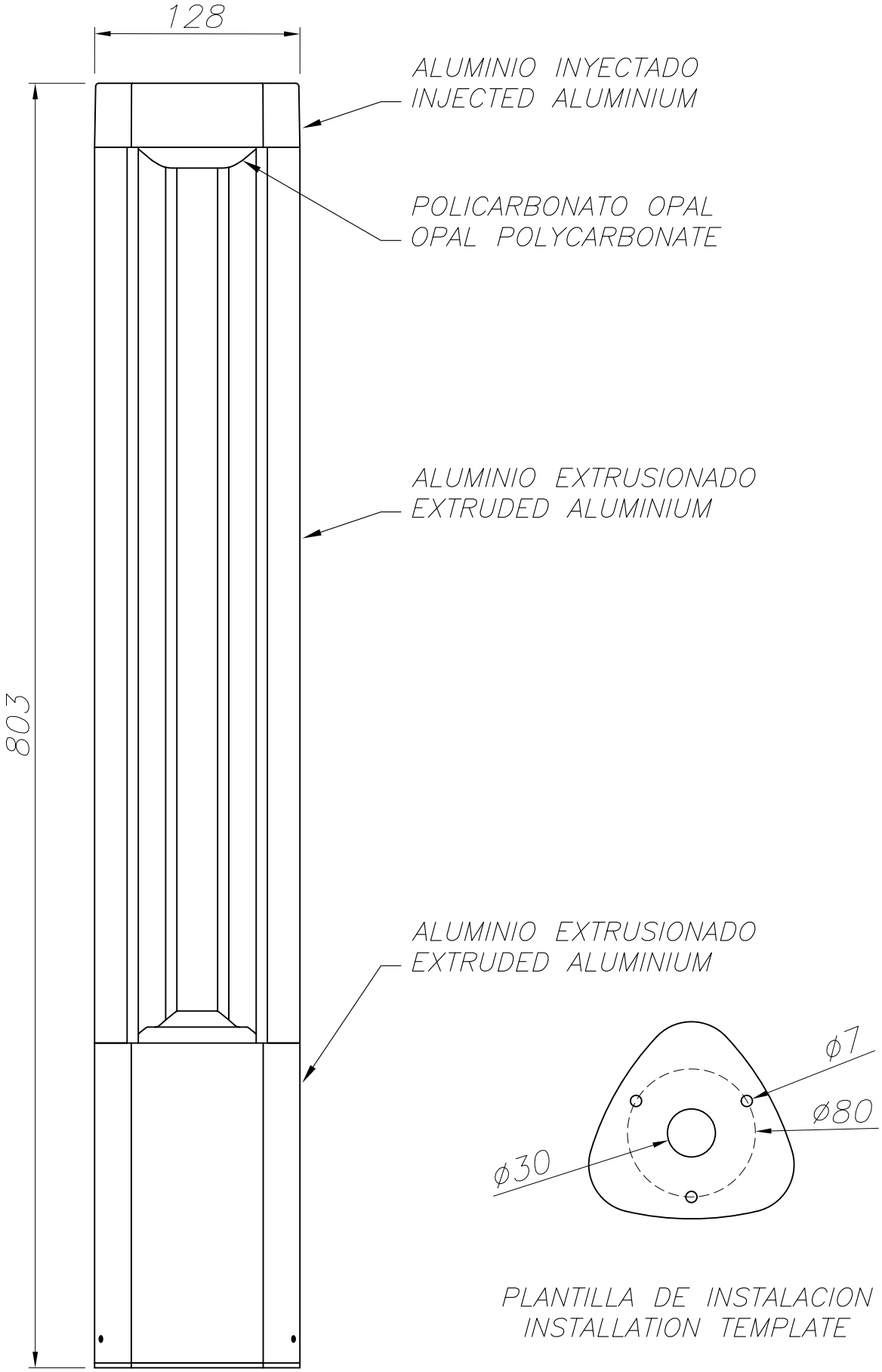

PLANTILLA DE INSTALACION
INSTALLATION TEMPLATE

OUTDOOR

55-9720
55-9721

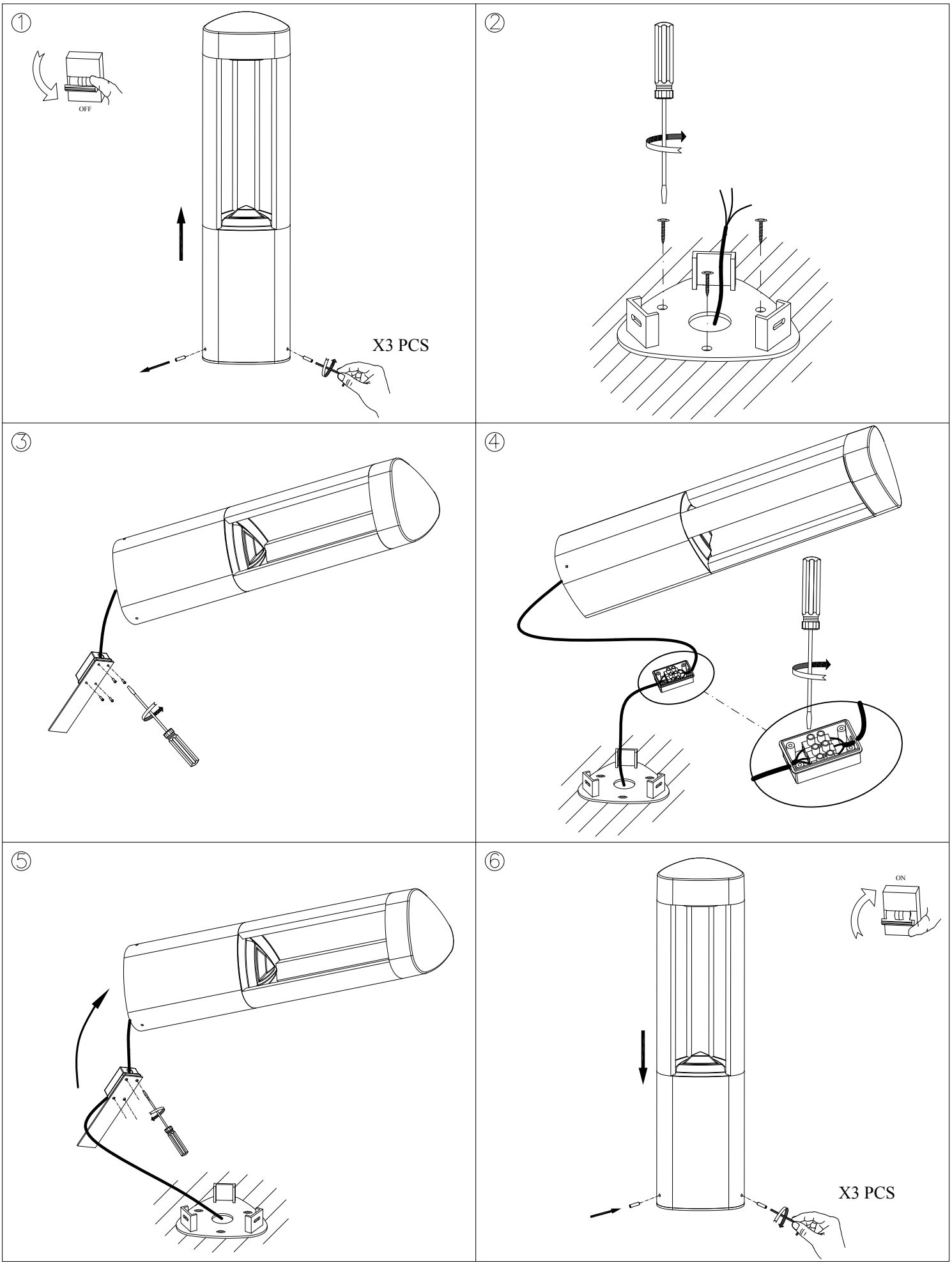

26-05-14