LEDS C4

55-9390-Z5-M3

V0

MARK Balise

Designer: Manel Lluscà

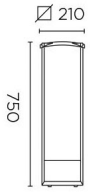

Description

Balise à usage extérieur pour éclairer les deux côtés.

Matière structure: Aluminium haute pureté. Finition structure: Gris urbain. Matière diffuseur: Polycarbonate. Finition diffuseur: Mat. Protection contre les rayons ultraviolets. Garantie: 2 Ans.11Poids net du produit (kg): 3.2501Largeur ou diamètre du produit (mm): 2101Hauteur du produit (mm): 75011Classe 1. IP: IP44. IK: IK07. 2G11. Nombre de douilles ou LED: 2. Puissance maximale de la source lumineuse: 55W. Facteur UGR: 9.1. Flux réel (lm): 2508. Lm/W réels: 41. Équipement compris: Oui, électronique. Puissance totale: 61.1. Facteur de puissance: 0.98.

Finition
Gris urbain
Mat

Matière
Aluminium haute pureté
Polycarbonate

IP44 IK07 2

CARACTÉRISTIQUES TECHNIQUES

Source lumineuse
Douille : 2 x 2G11
Puissance (W): pdf.potencia_max 55W
Consommation totale (W): 61.1
Température de couleur: NA
Lumens réels: 2508
Quantité: 2
Lm/W réels: 41
Facteur UGR: 9.1

ÉQUIPEMENT
Marque: NA
Équipement compris: Oui, électronique
Tension / Fréquence:
100-240V/50-60Hz
Facteur de puissance: 0.98

Luminaire
Double presse-étoupe: Non
Drainage: Non
Protection UVA: Oui
Garantie: 2 Ans

Logistique
Efficacité énergétique: A++
Code EAN: 8435111069752
Poids net (kg): 3.250
Poids en kg (emballé): 3.700
Boîte: 215 x 215 x 760
Masterbox: 2

La finition de la photographie peut ne pas coïncider avec celle de la référence. Pour identifier la finition réelle, voir la description de cette dernière.

Luminaria		Ensayo		Lámpara	
Código	55-9390-Z5-M3	Código	55-9390-Z5-M3	Código	PL-L55W/840/4P
Nombre	Baliza MARK 55W TC-L dif. opal	Nombre	Baliza MARK 55W TC-L 2G11 opal	Número	1
Familia	- LEDS-C4	Fecha	04-09-2009	Posición	Universal

Eficiencia	52.25%	Sist. de Coorden.	C-G	Flujo Total	4800.00 lm
Valor Máximo	360.06 cd	Posición	C=75.00 G=90.00	Bisimétrico	

190mm x 190mm

Semiplanos C

180.0 — 0.0

270.0 — 90.0

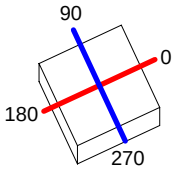

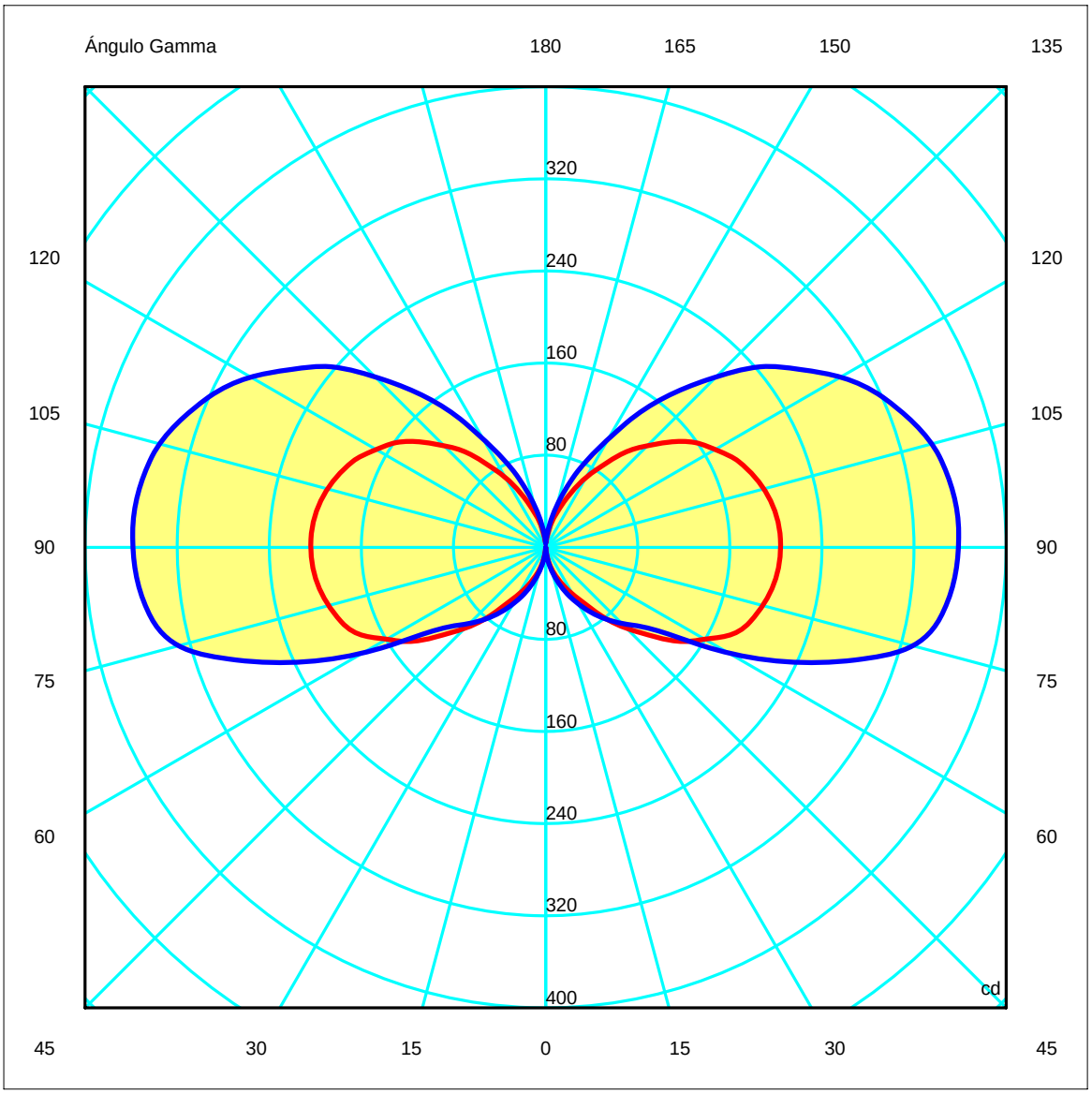

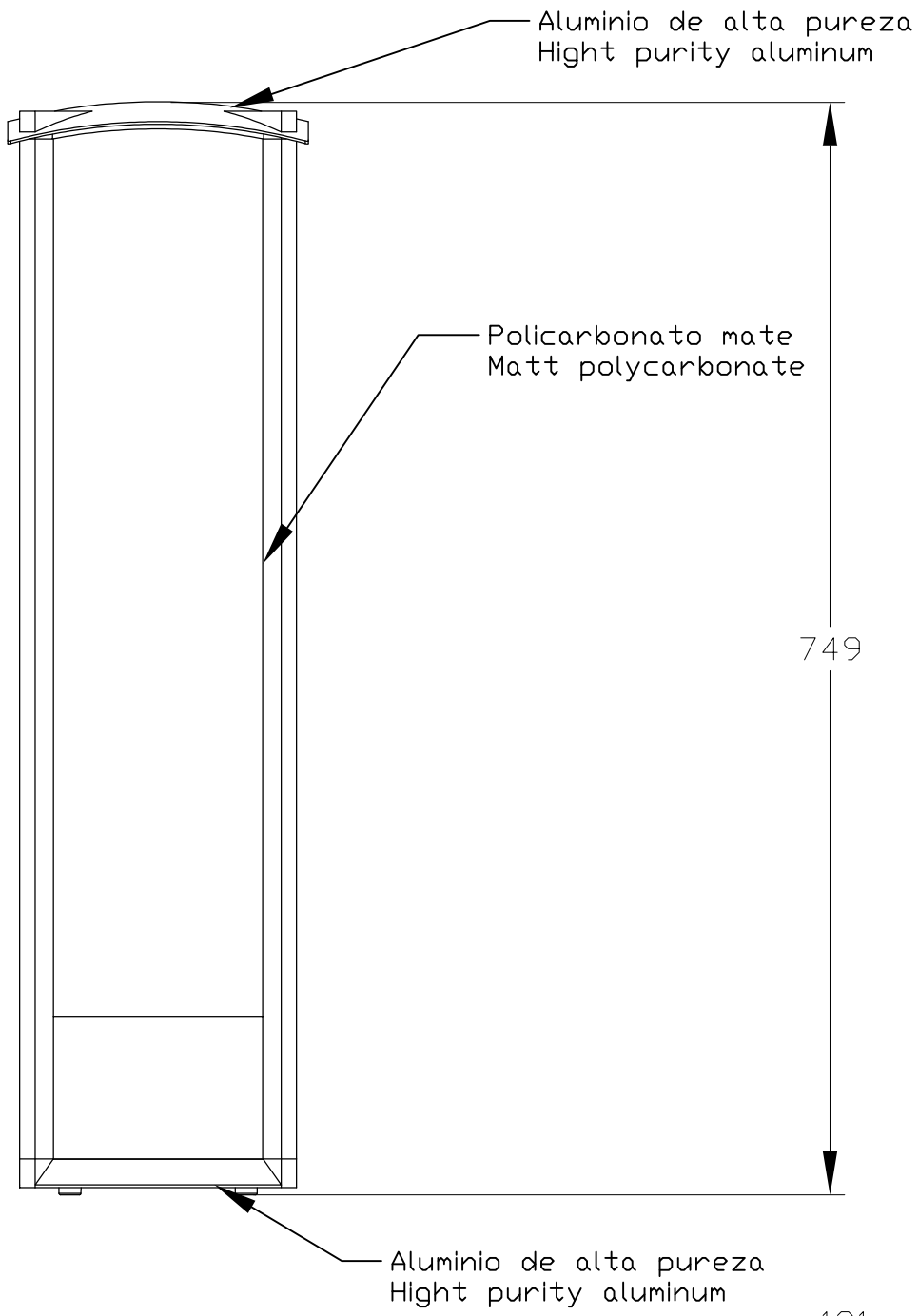
Aluminio de alta pureza
Hight purity aluminum
Policarbonato mate
Matt polycarbonate
749
Aluminio de alta pureza
Hight purity aluminum

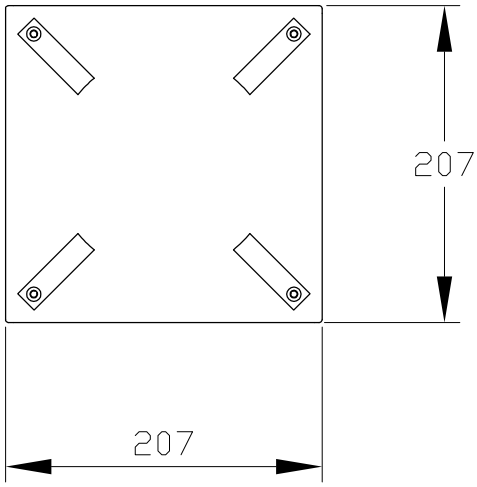
207
207

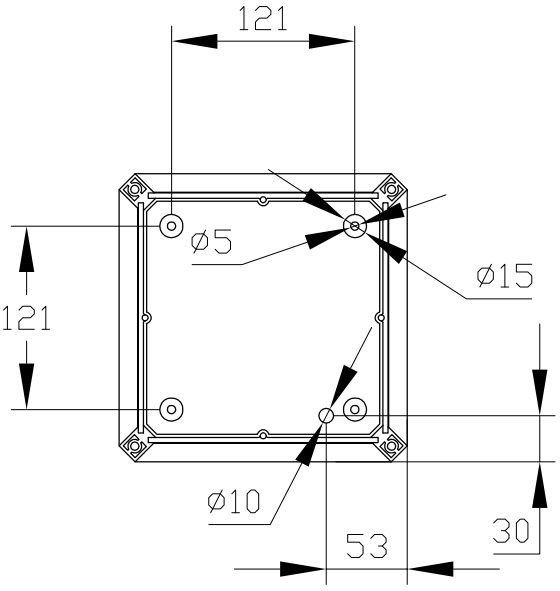
121
121
ø5
ø15
ø10
53
30

LEDS-C4

OUTDOOR

55-9390

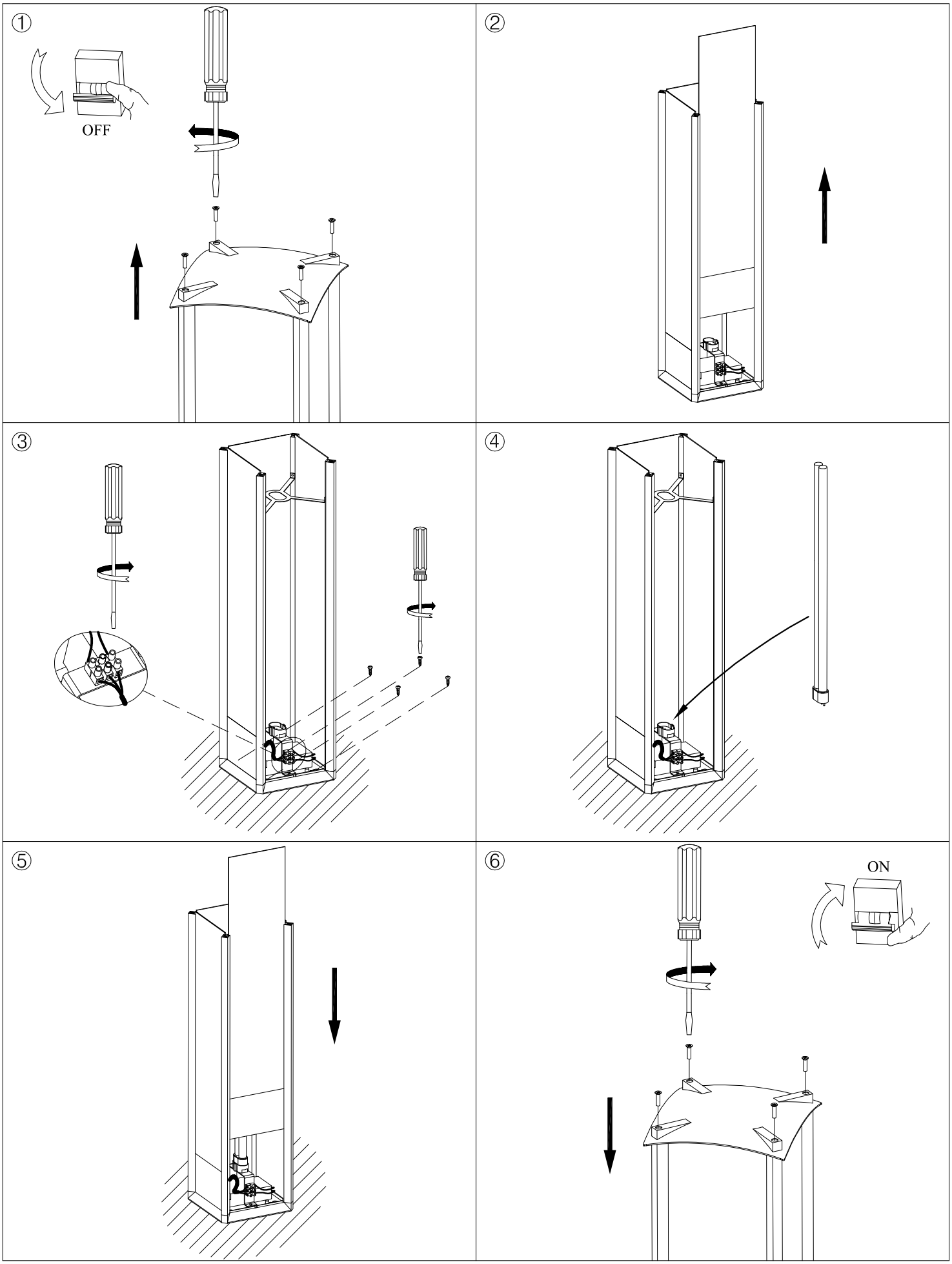

13-01-12