LEDS C4

15-4682-21-E9

V0

CLIP Plafonnier

Designer: Gemma Bernal

Description

Plafonnier à usage intérieur pour éclairer vers le bas.

Design de G. Bernal. Sans vis apparentes. Prix-rendement optimal. Installation facile. Matière structure: Acier. Finition structure: Chrome. Matière diffuseur: Verre. Finition diffuseur: Satiné. Garantie: 5 Ans.

Finition
Chrome
Satiné

Matière
Acier
Verre

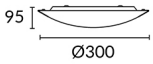

IP23 4

CARACTÉRISTIQUES TECHNIQUES

Source lumineuse
Douille : 2 x E27
Puissance (W): MAX 25W
Consommation totale (W): 50
Dimension maxi. Ampoule: 140/55 mm
Quantité: 2

ÉQUIPEMENT
Tension / Fréquence:
100-240VAC/50-60Hz

Luminaire
Garantie: 5 Ans

Logistique
Efficacité énergétique: LAMPE NON INCLUSE
Code EAN: 8435111085479
Poids net (kg): 1.175
Poids en kg (emballé): 1.615
Boîte: 355 x 150 x 350
Masterbox: 4

La finition de la photographie peut ne pas coïncider avec celle de la référence. Pour identifier la finition réelle, voir la description de cette dernière.

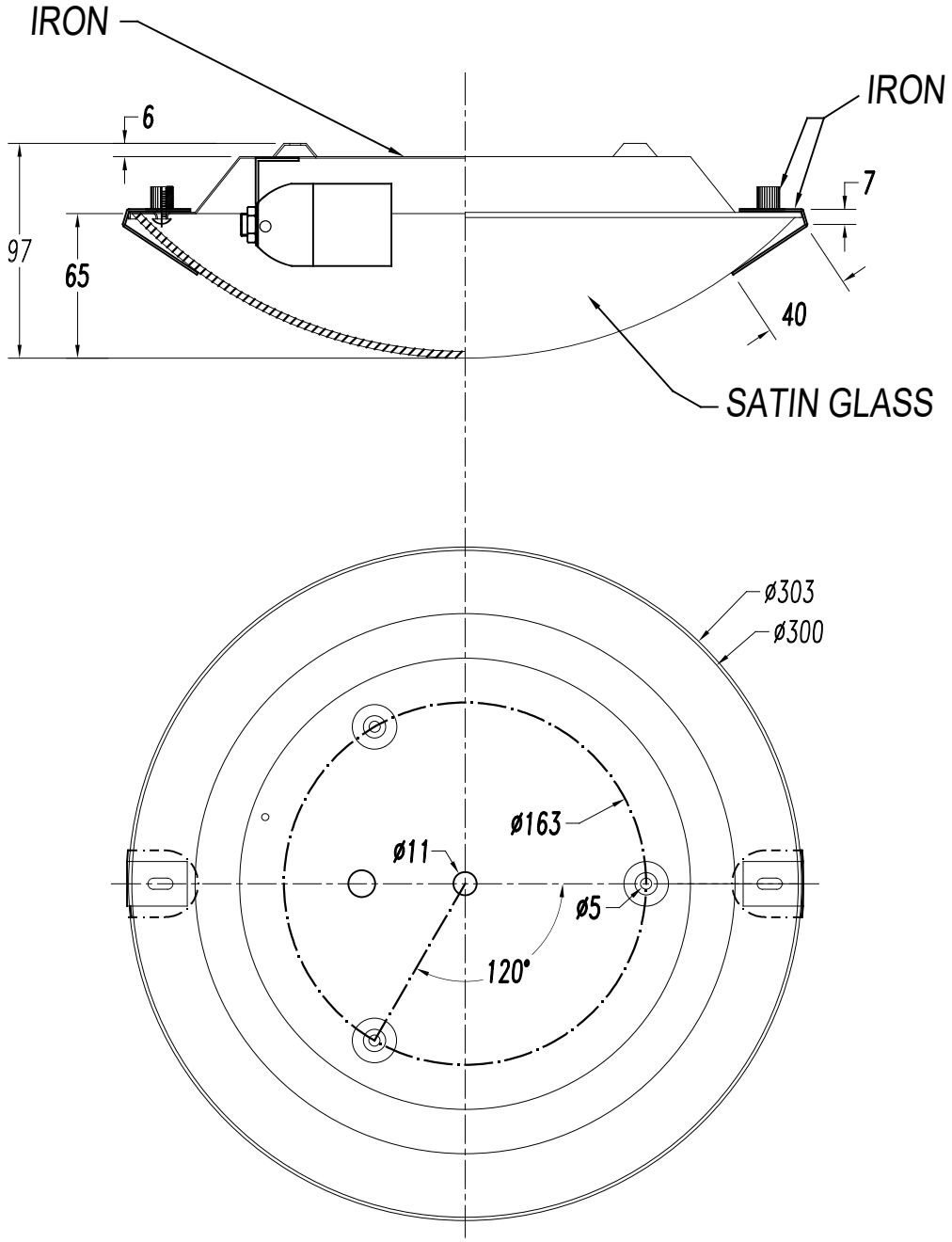
IRON
IRON
6
7
97
65
40
SATIN GLASS
ø303
ø300
ø163
ø11
ø5
120°

LEDS C4

CLIP / 15-4682

1

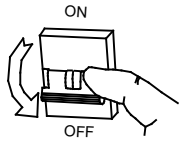

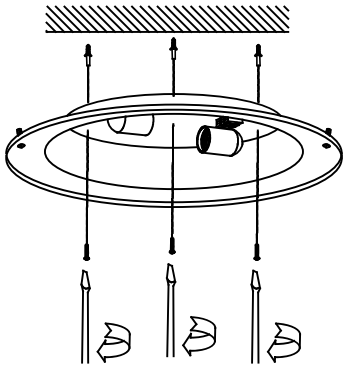

2

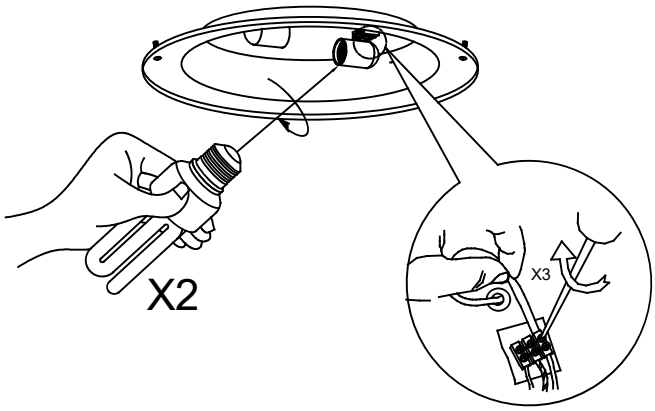

3

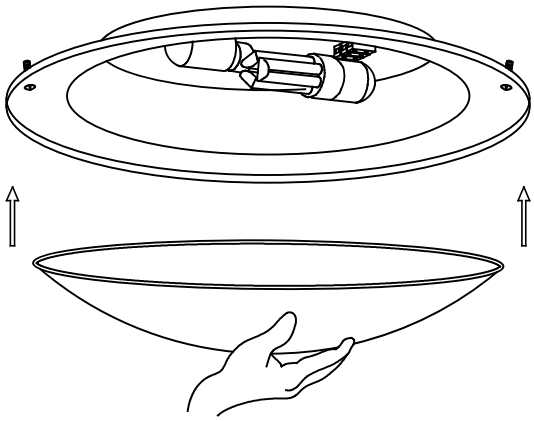

4

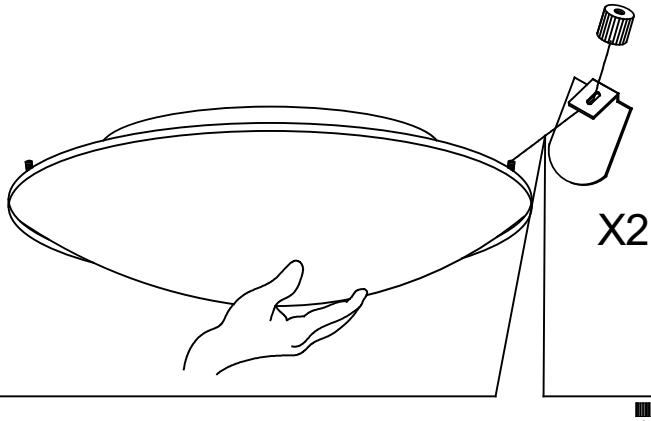

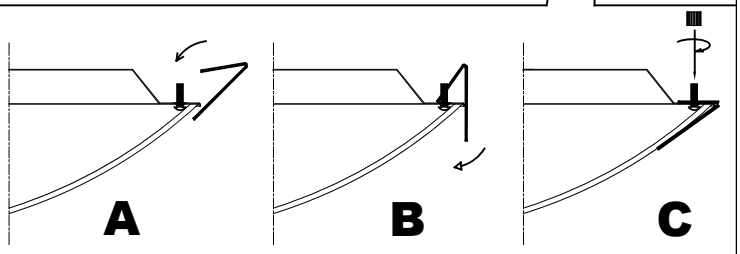

5

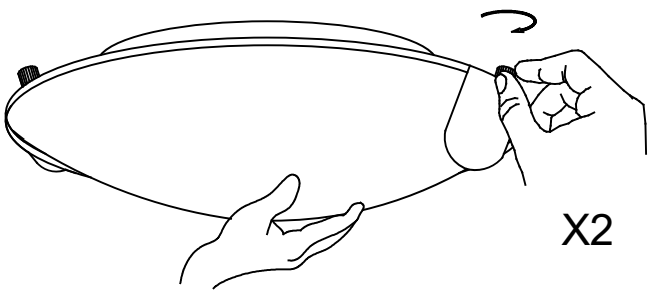

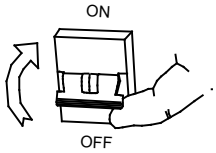

6

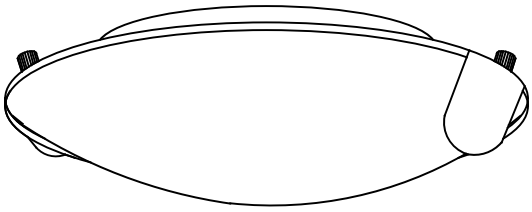

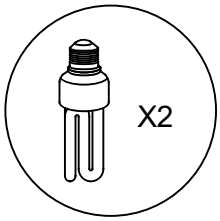

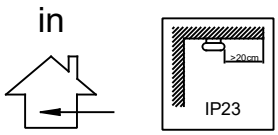

18-12-18