Grok
Light is life.

SIX Plafonnier

Designer: Josep Patsí

15-1950-BW-M1 V0

Finition
Blanc mat
Opale mat

Matière
Aluminium
Polycarbonate

IP23 2

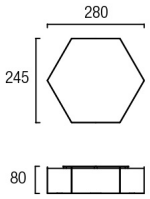

CARACTÉRISTIQUES TECHNIQUES

Source lumineuse
Source lumineuse: LED REFOND
Puissance (W): 15W
Température de couleur: Blanc chaud - 3 000 K
CRI: 80
Lumens réels: 734
Lumens nominaux: 1440
Nbr de LED: 144
Lm/W réels: 49
Bin / Grup: 30K
Facteur UGR: 16.5
Risque photobiologique: RG0

ÉQUIPEMENT
Marque: LETARON
Équipement compris: Oui, électronique
Tension / Fréquence: 100-240VAC/50-60Hz
Facteur de puissance: 0.92

Luminaire
Garantie: 5 Ans

Logistique
Efficacité énergétique: LED A++
Code EAN: 8435381406882
Poids net (kg): 1.155
Poids en kg (emballé): 2.443
Boîte: 345 x 310 x 160
Masterbox: 2

La finition de la photographie peut ne pas coïncider avec celle de la référence. Pour identifier la finition réelle, voir la description de cette dernière.

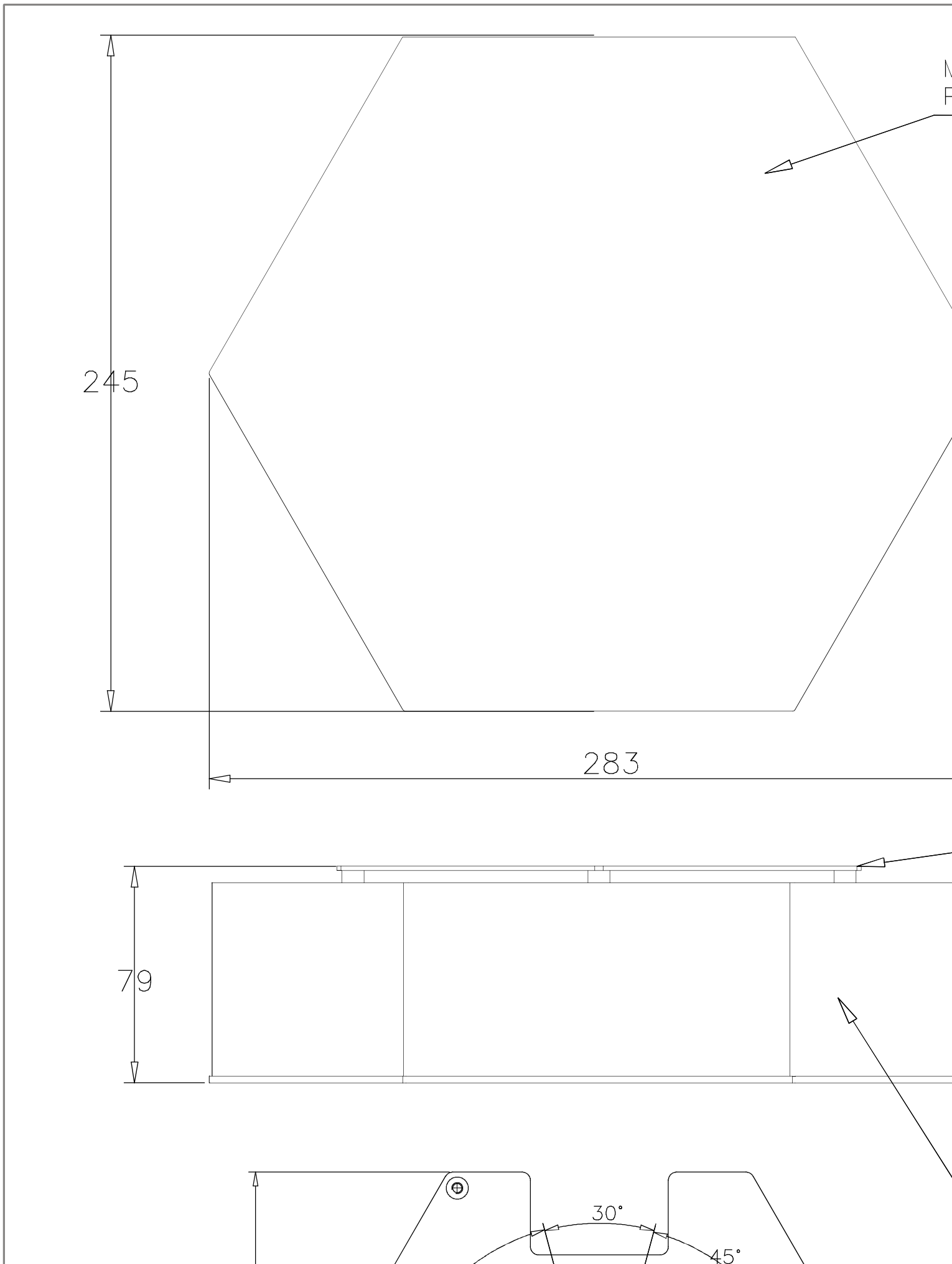
245
283
79
30°
45°

GROK

15-1950, 15-1956, 15-1959

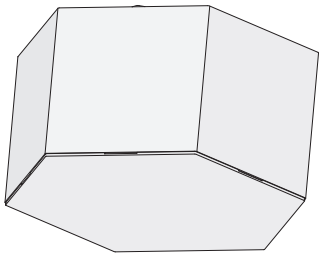

1

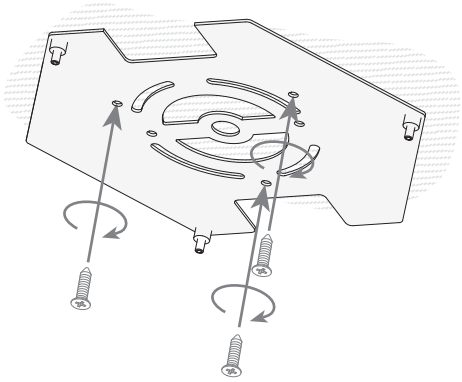

2

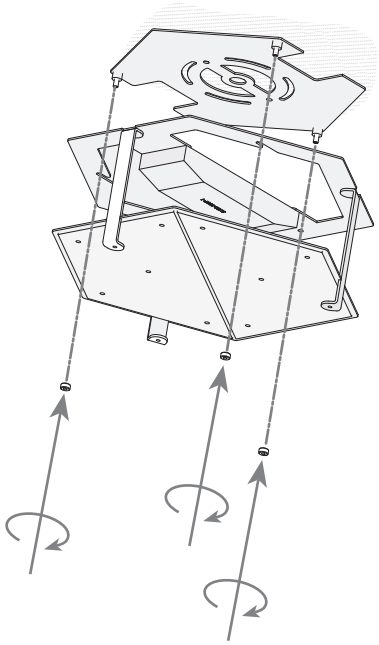

3

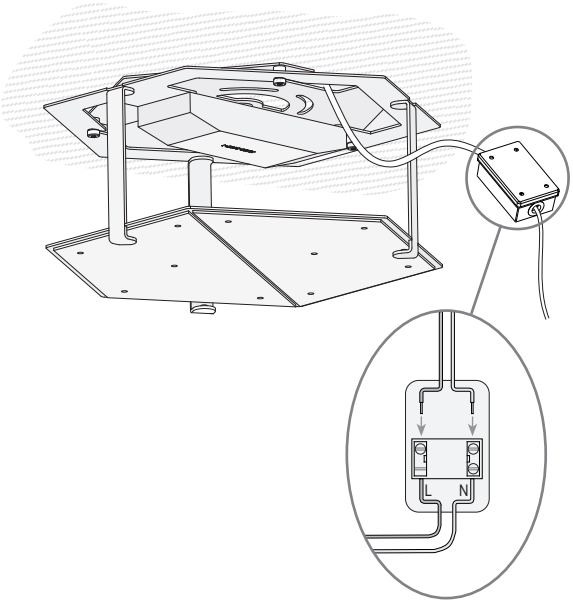

4

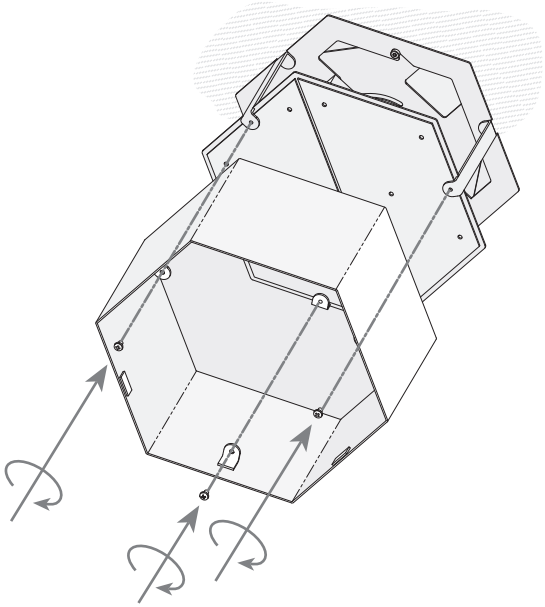

5

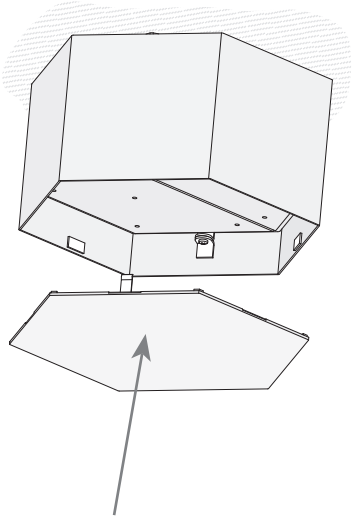

6

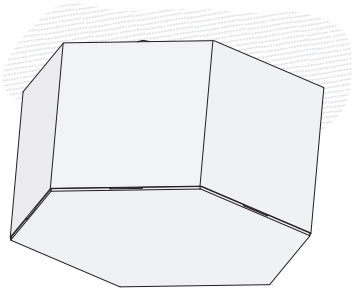

12/06/13

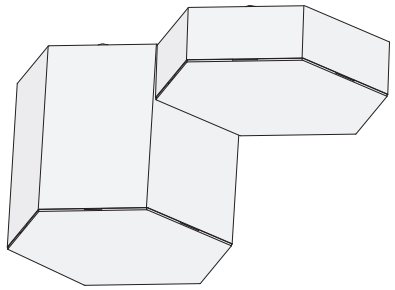

1.2

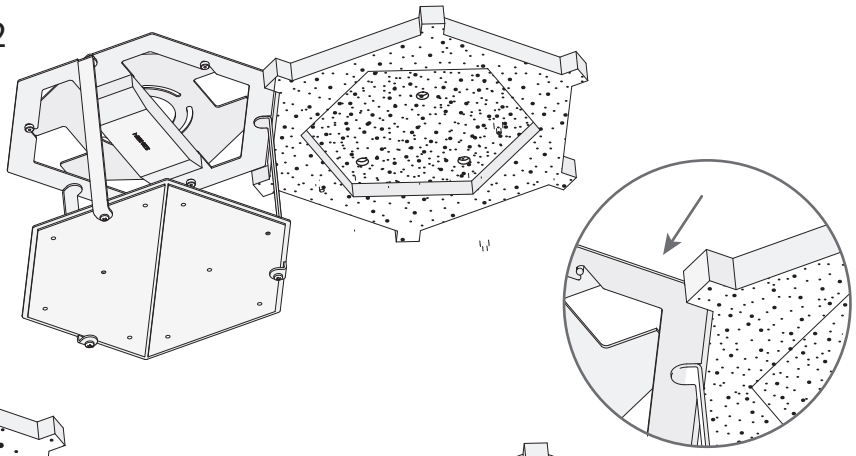

1

1.1

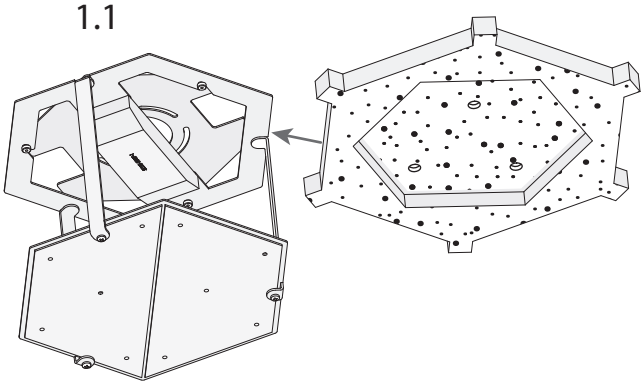

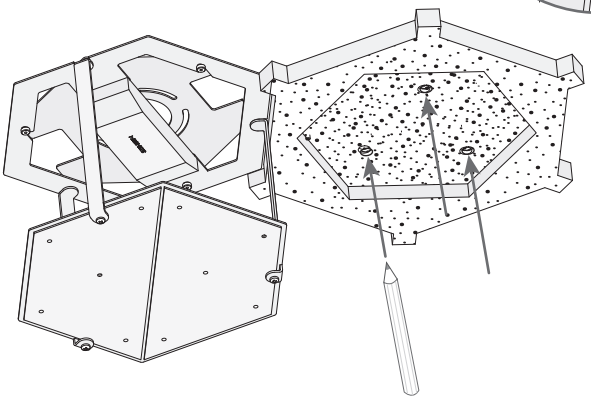

1.3

2

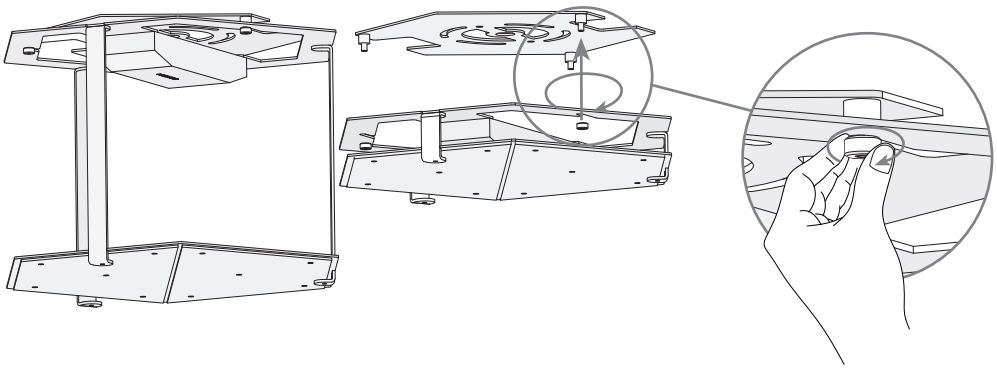

3

3.1

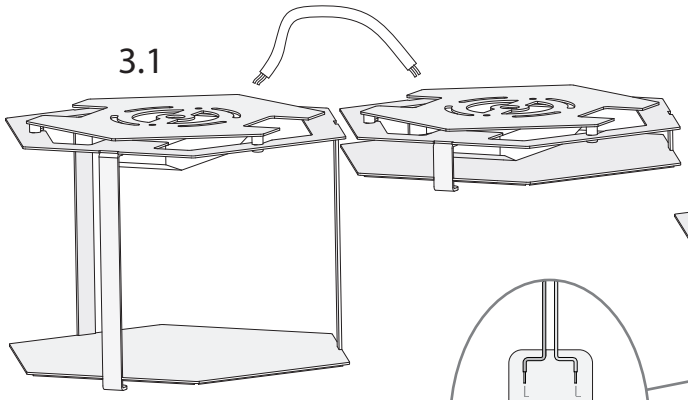

3.2

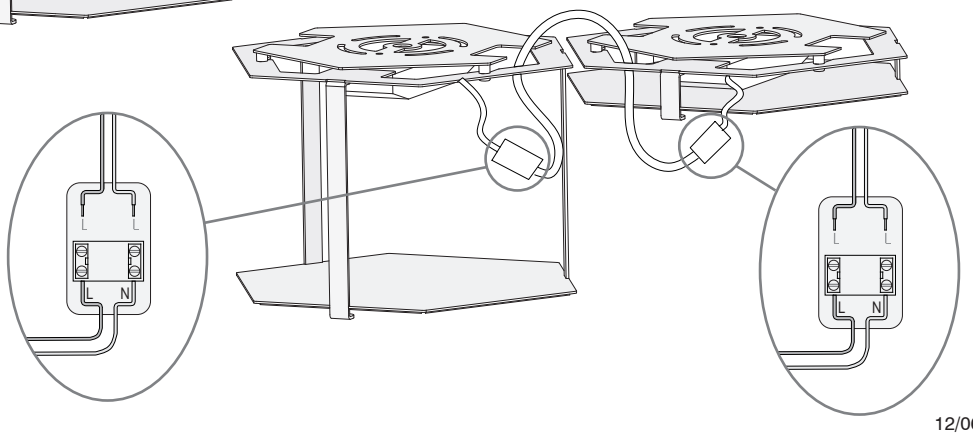

4

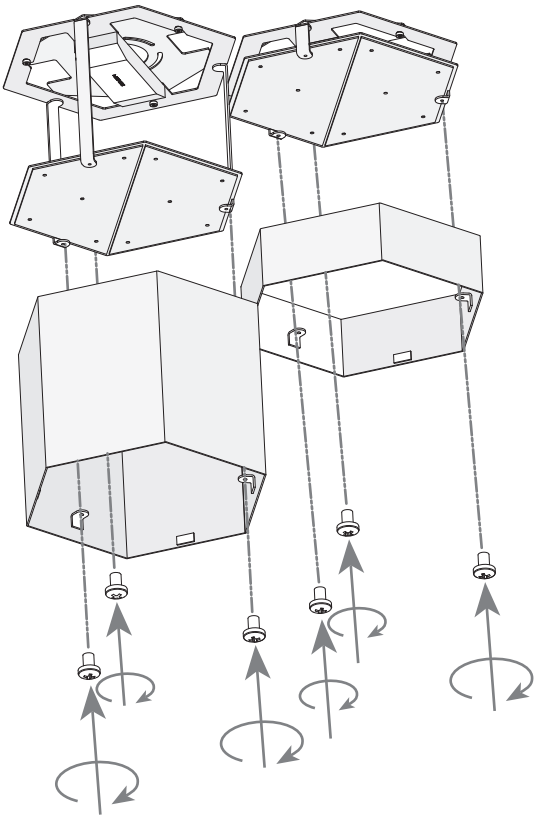

5

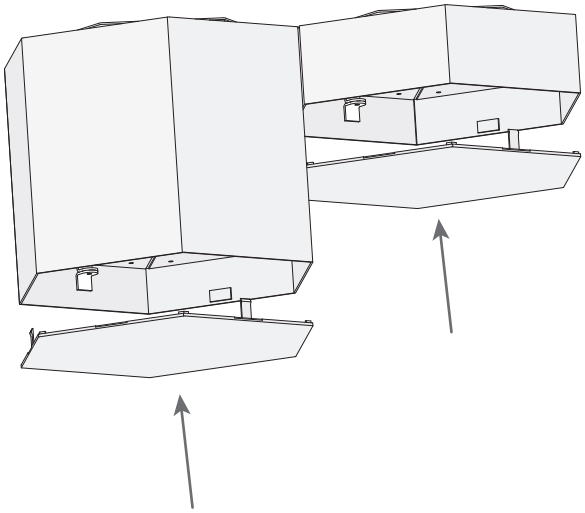
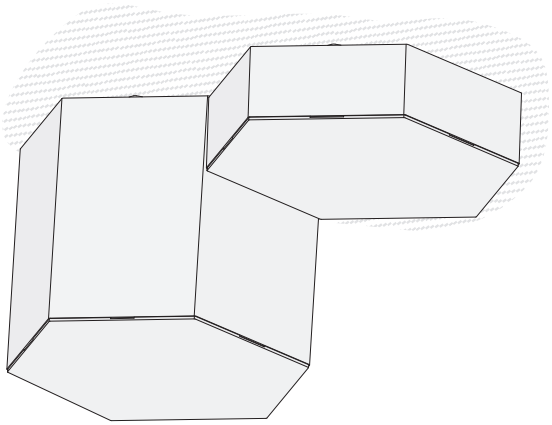
6