LEDS C4

05-9457-Z5-M3

V0

CURIE PC Applique

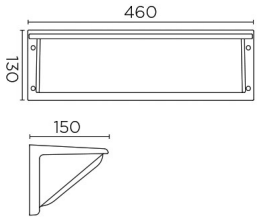

Description
Applique à usage extérieur pour éclairer vers le bas.

Matière structure: Aluminium haute pureté. Finition structure: Gris urbain. Matière diffuseur: Polycarbonate. Finition diffuseur: Mat. Protection contre les rayons ultraviolets. Garantie: 5 Ans.

Finition
Gris urbain
Mat

Matière
Aluminium haute pureté
Polycarbonate

IP65 IK10 4

CARACTÉRISTIQUES TECHNIQUES

Source lumineuse
Douille : 2 x G24d3
Puissance (W): MAX 26W
Lumens réels: 1477
Quantité: 2
Lm/W réels: 57
Facteur UGR: 18.1

ÉQUIPEMENT
Équipement compris: Oui, magnétique
Tension / Fréquence: 220-240V/50Hz

Luminaire
Double presse-étoupe: Non
Drainage: Non
Protection UVA: Oui
Garantie: 5 Ans

Logistique
Efficacité énergétique: A++
Code EAN: 8435111082171
Poids net (kg): 2.865
Poids en kg (emballé): 3.213
Boîte: 215 x 115 x 470
Masterbox: 4

La finition de la photographie peut ne pas coïncider avec celle de la référence. Pour identifier la finition réelle, voir la description de cette dernière.

Luminaire		Measurement		Lamp	
Code	05-9457	Code	05-9457	Code	PLC2684
Name	Aplique 2X26W PL-C	Name	Aplique 2x26W PL-C	Number	2
Line	- LEDS-C4	Date	29-12-2010	Position	Universal

Efficiency	41.02%	Coordinate system	C-G	Total Flux	3600.00 lm
Maximum value	782.58 cd	Position	C=285.00 G=45.00	Asymmetrical	

465mm x 135mm

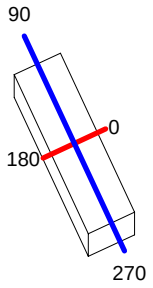

C Halfplanes

180.0 — 0.0

270.0 — 90.0

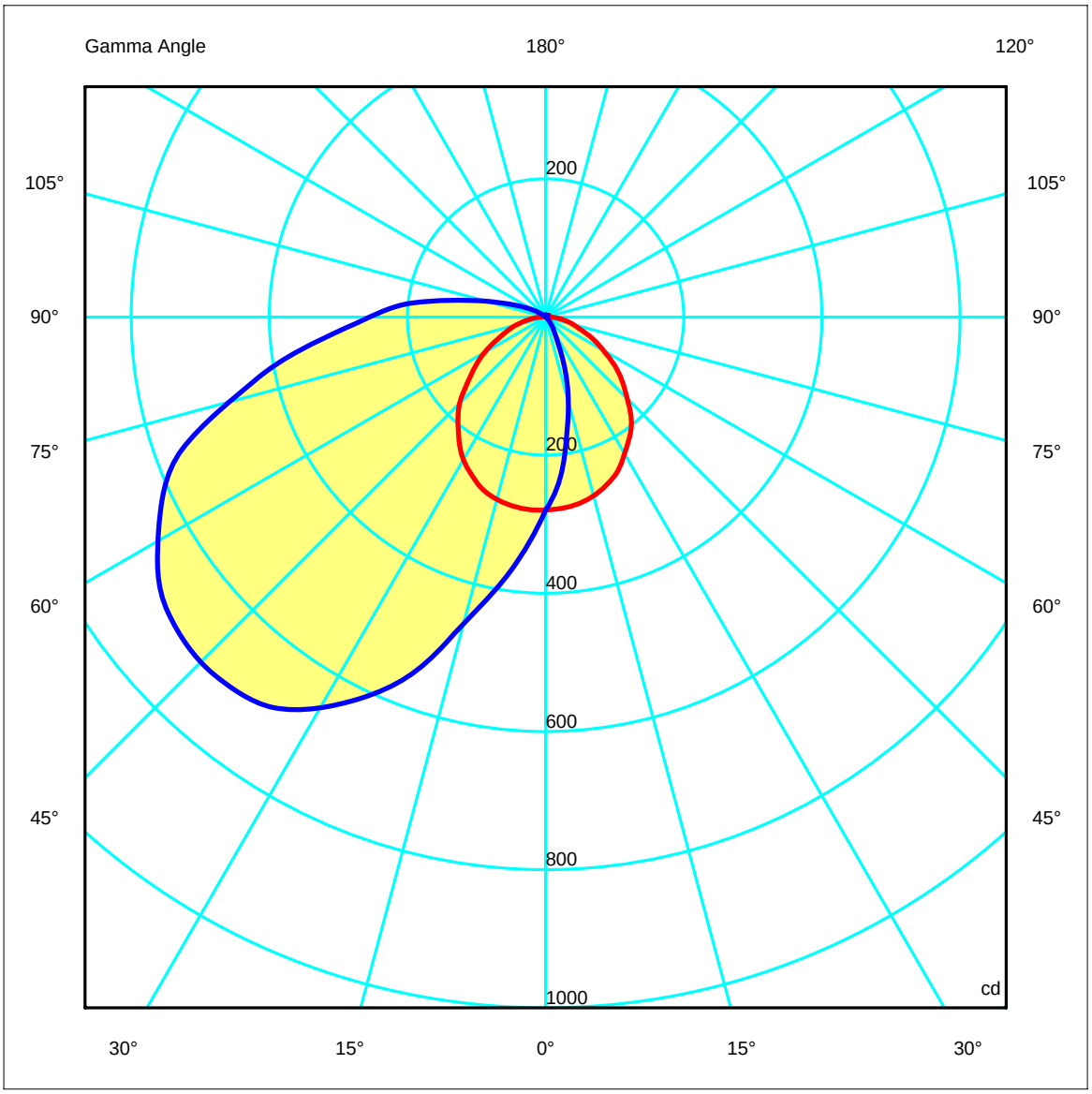

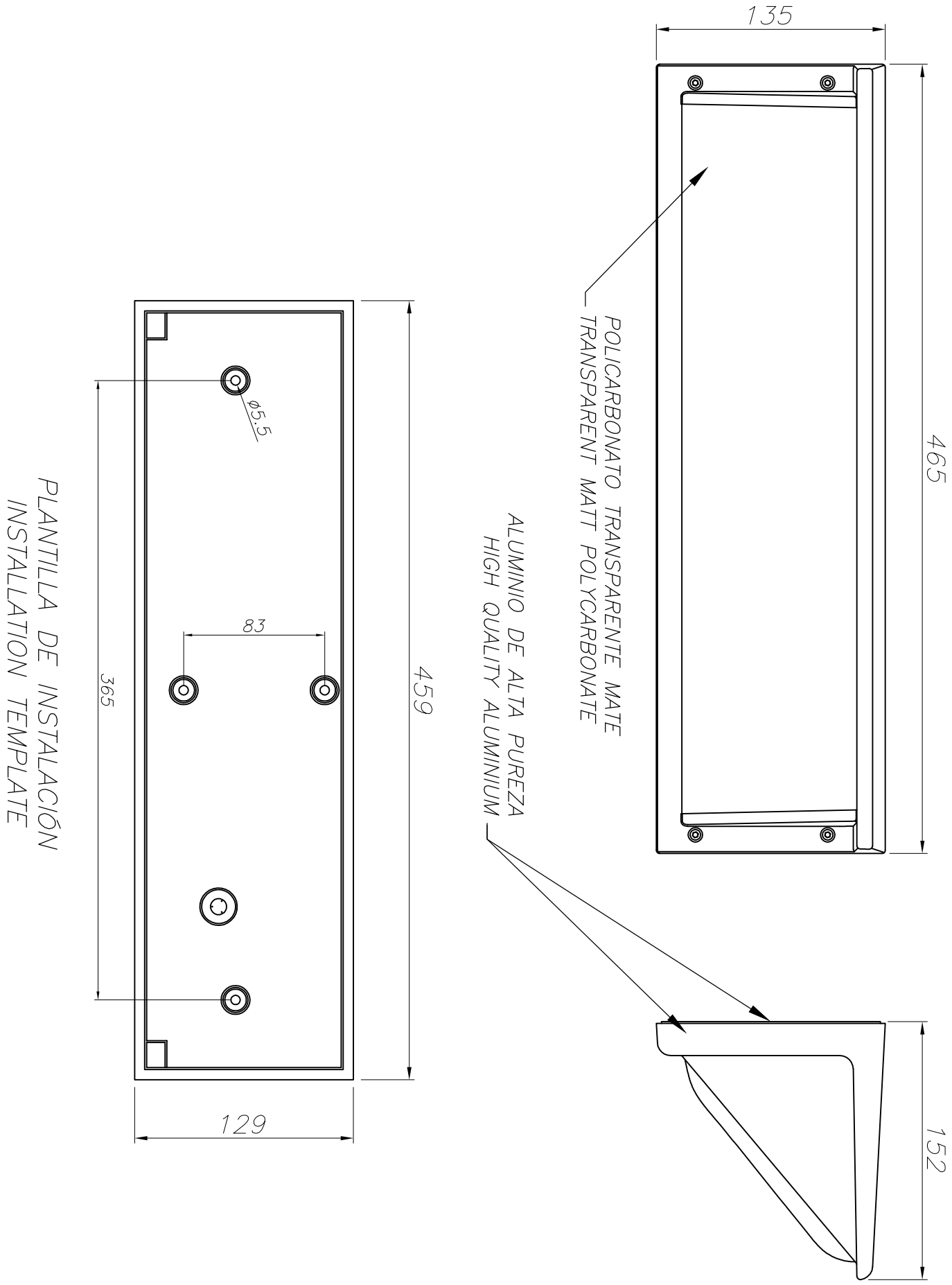
135
465
POLICARBONATO TRANSPARENTE MATE
TRANSPARENT MATT POLYCARBONATE
ALUMINIO DE ALTA PUREZA
HIGH QUALITY ALUMINIUM
152
459
129
83
365
ø5.5
PLANTILLA DE INSTALACIÓN
INSTALLATION TEMPLATE

OUTDOOR

05-9457

①

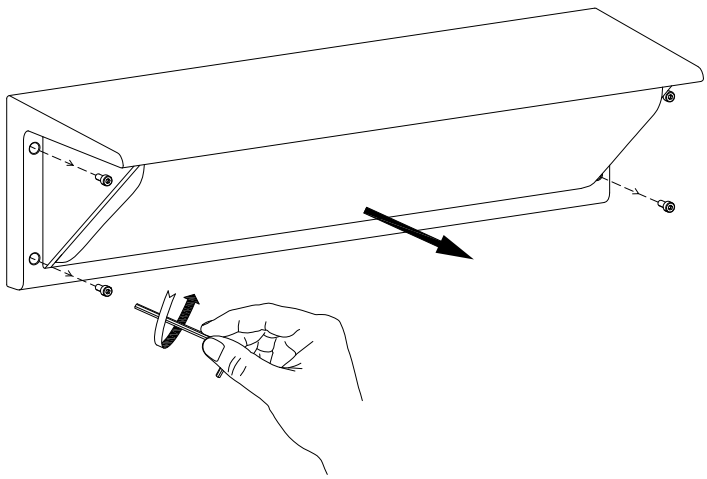

②

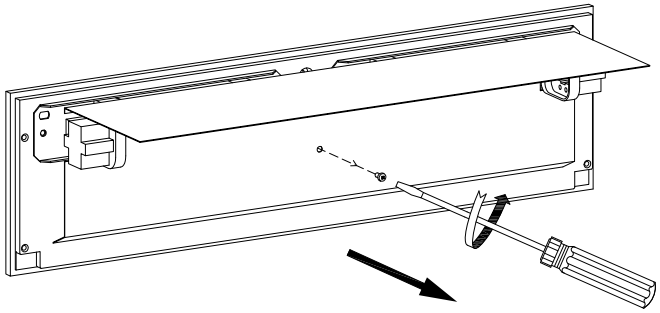

③

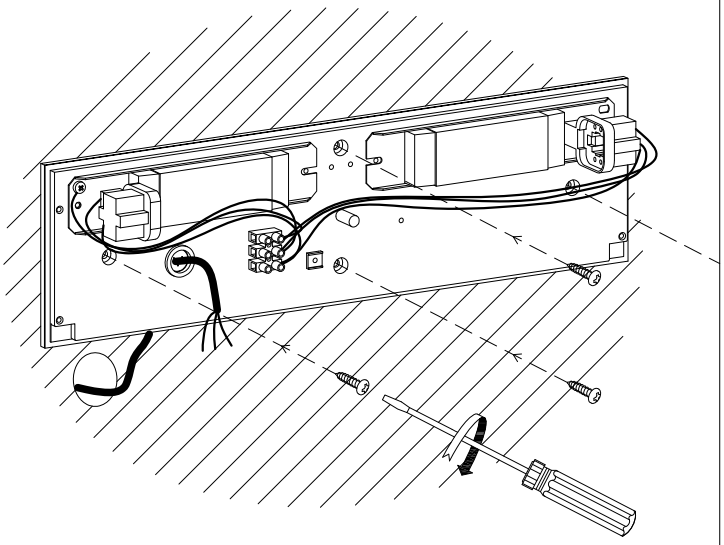

④

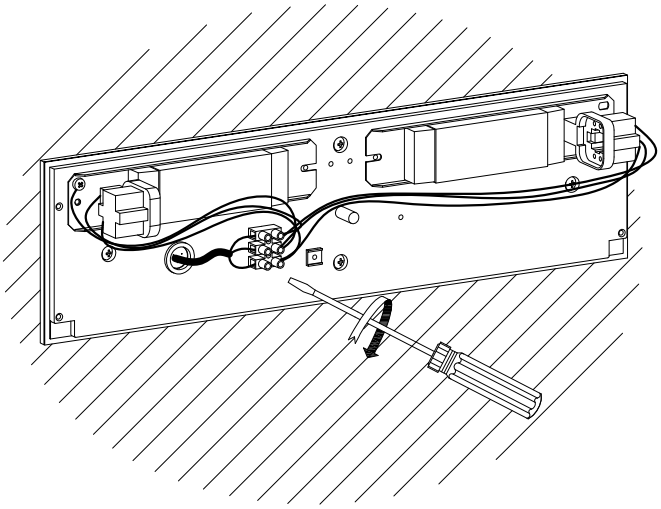

⑤

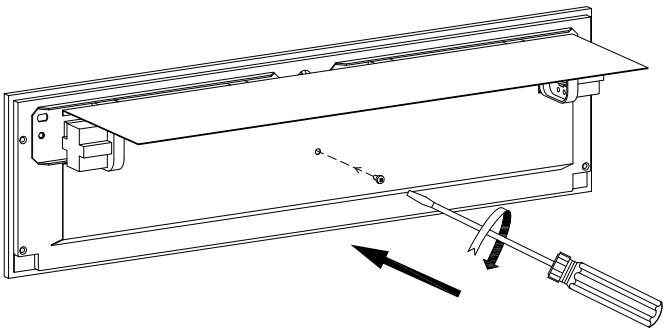

2 X 26W

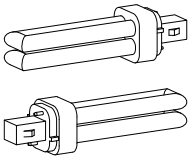
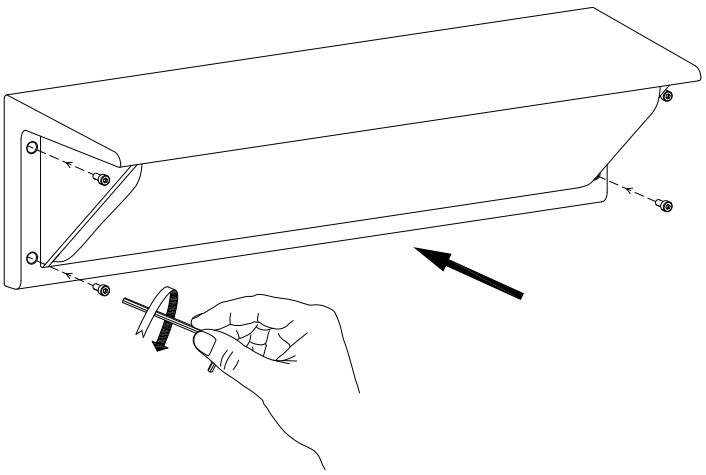
⑥