LEDS C4

05-5427-CI-20

V0

FANCY Applique

Designer: Manel Lluscà & Carlos Santolaria

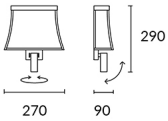

Description
Collection à usage intérieur pour éclairer frontalement.

Confort visuel optimal. Design de C. Santolaria et Alex & Manel Lluscà. Design intemporel. Très polyvalent. Nombreuses installations. Collection complète avec produits complémentaires. Durabilité élevée pour usage intensif. Le module optique peut facilement tourner 360º. Matière structure: Acier. Finition structure: Marron foncé. Matière diffuseur: Abat-jour en toile. Finition diffuseur: Beige. Garantie: 2 Ans.

Finition
Marron foncé
Beige

Matière
Acier
Abat-jour en toile

IP20 25º 355º 0º a 90º 8

CARACTÉRISTIQUES TECHNIQUES

Source lumineuse
Source lumineuse: LED SAMSUNG
Puissance (W): 6.2W
Consommation totale (W): 12,3
Température de couleur: Blanc chaud - 2 700 K
CRI: 80
Lumens réels: 470
Lumens nominaux: 800
Nbr de LED: 18
Lm/W réels: 38
Durée de vie: 50.000h L70B30
Bin / Grup: WB/S2
MacAdam steps: 3 STEPS
Facteur UGR: 2.0
Risque photobiologique: RG0

Source lumineuse
Source lumineuse: LED CREE
Puissance (W): 2.2W
Consommation totale (W): 12,3
Température de couleur: Blanc chaud - 2 700 K
CRI: 80
Lumens réels: 0
Lumens nominaux: 162
Nbr de LED: 1
Bin / Grup: 8A3/8D2
Risque photobiologique: RG1

ÉQUIPEMENT
Marque: HEP
Équipement compris: Oui, électronique
Tension / Fréquence: 100-240V/50-60Hz
Facteur de puissance: 0.80

Luminaire
Garantie: 2 Ans

Logistique
Efficacité énergétique: LED A++
Code EAN: 8435381440145
Poids net (kg): 1.100
Poids en kg (emballé): 1.546
Boîte: 285 x 120 x 280
Masterbox: 8

La finition de la photographie peut ne pas coïncider avec celle de la référence. Pour identifier la finition réelle, voir la description de cette dernière.

La Creu

05-5427

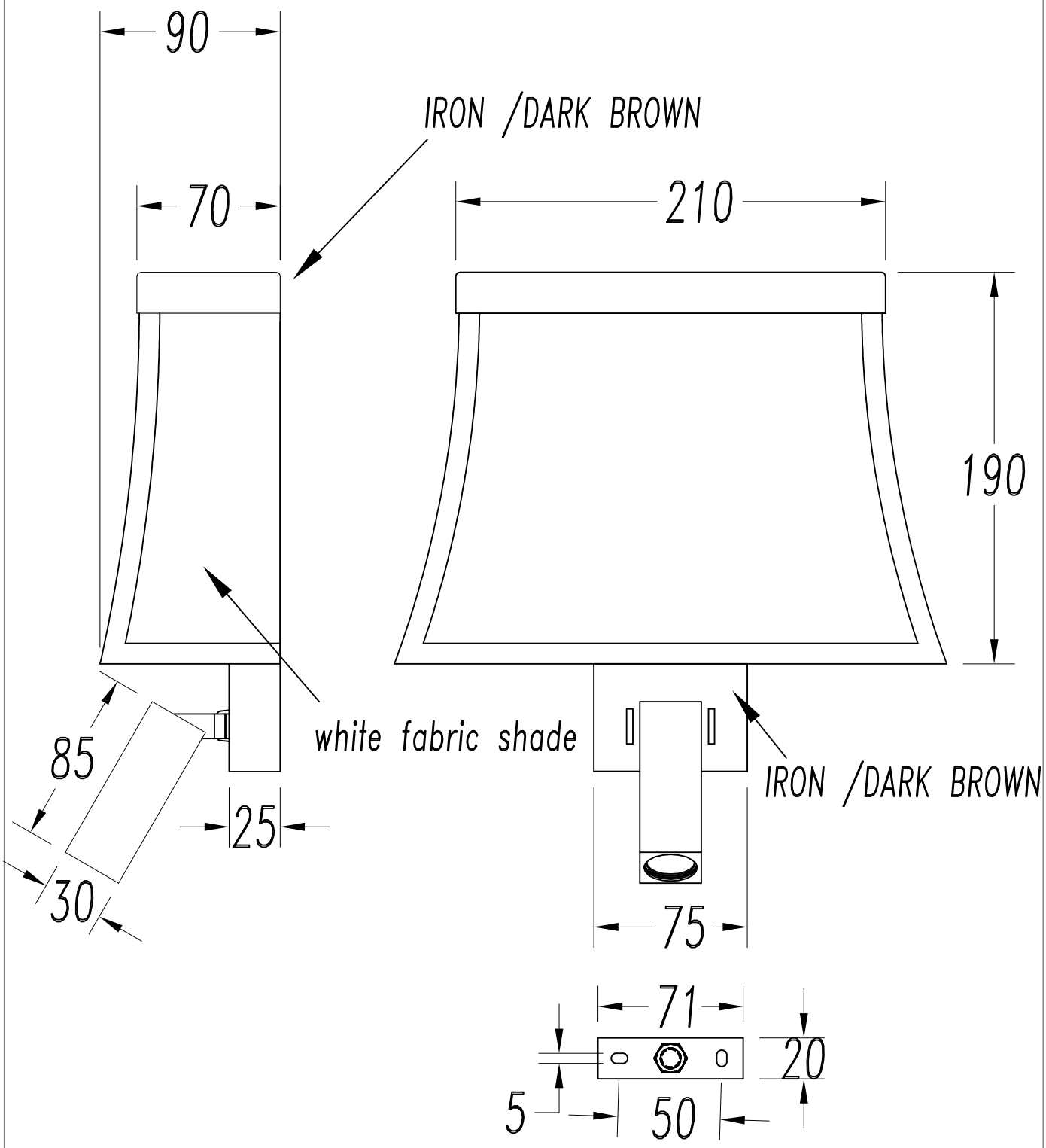

Nov-25-2015

La Creu

IMC 05-5427

1

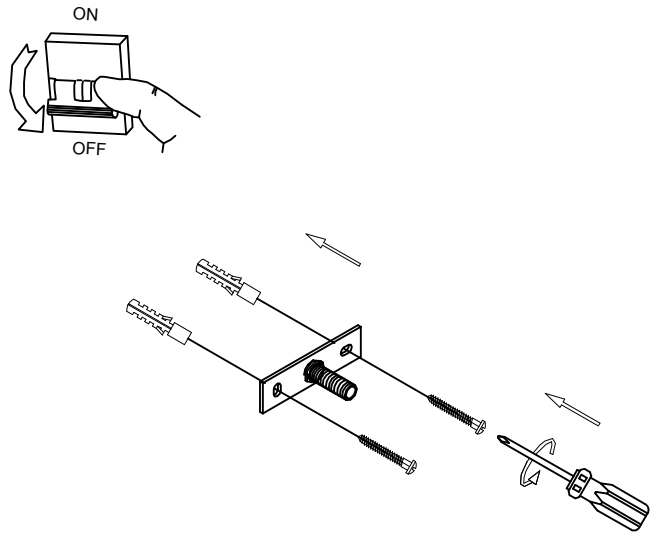

2

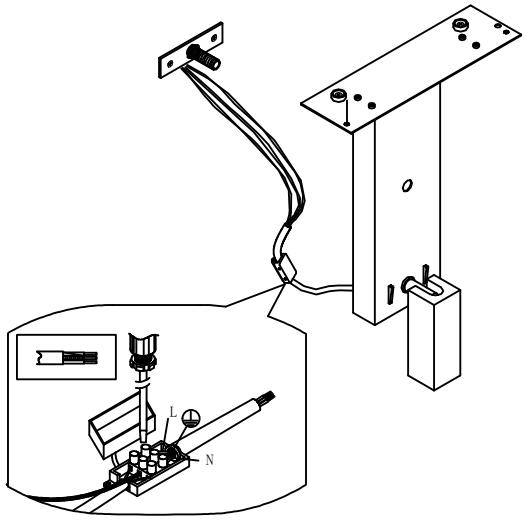

3

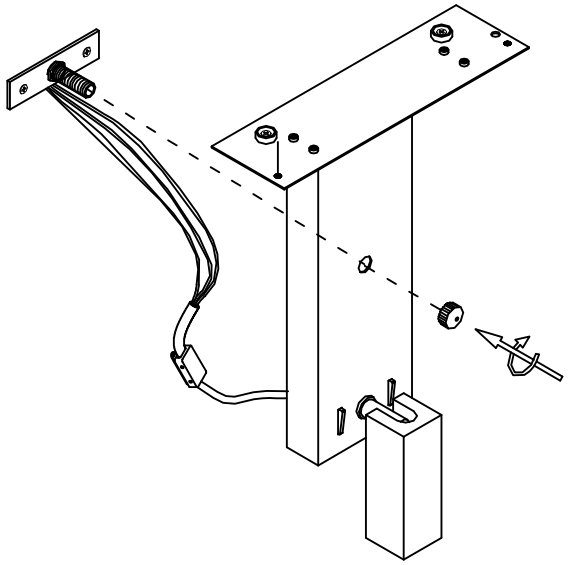

4

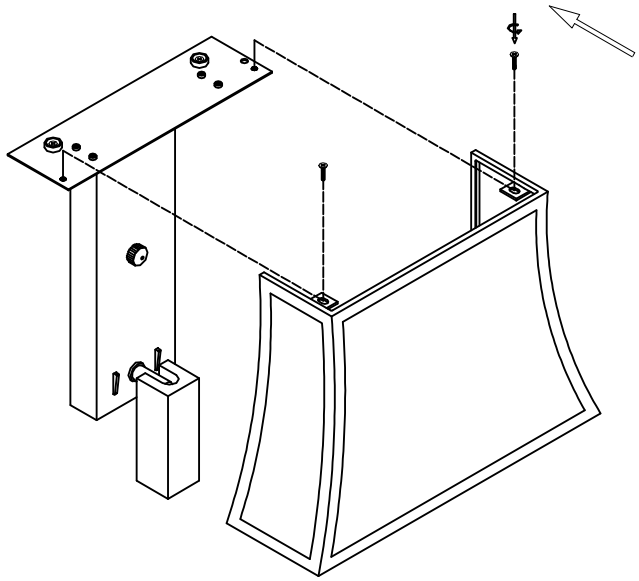

5

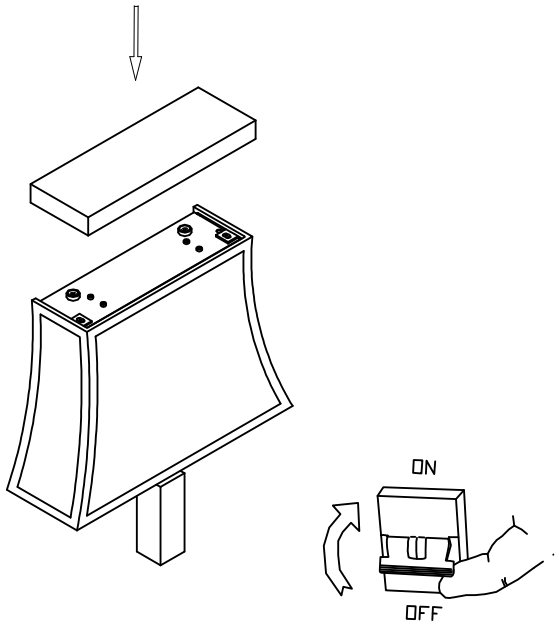

6

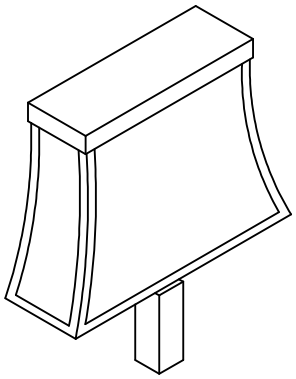

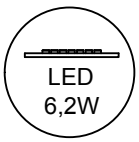

Nov/25/2015