LEDS C4

05-4373-21-F9

V0

LORIENT Applique

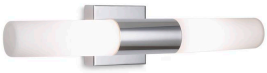

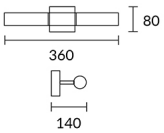

Description

Applique à usage intérieur pour éclairer frontalement.

Design intemporel. Protection IP idéale salles de bains. Durabilité élevée pour usage intensif. Matière structure: Acier. Finition structure: Chrome. Matière diffuseur: Verre. Finition diffuseur: Opale. Garantie: 2 Ans.

Finition
Chrome
Opale

Matière
Acier
Verre

IP44 8

CARACTÉRISTIQUES TECHNIQUES

Source lumineuse
Douille : 2 x G9
Puissance (W): MAX 40W
Consommation totale (W): 80
Quantité: 2

Source lumineuse
Douille : 2 x G9
Puissance (W): MAX 40W
Consommation totale (W): 80
Quantité: 2

ÉQUIPEMENT
Tension / Fréquence:
220-240V/50-60Hz

Luminaire
Garantie: 2 Ans

Logistique
Efficacité énergétique: LAMPE NON INCLUSE
Code EAN: 8435111079904
Poids net (kg): 0.650
Poids en kg (emballé): 0.830
Boîte: 280 x 115 x 210
Masterbox: 8

La finition de la photographie peut ne pas coïncider avec celle de la référence. Pour identifier la finition réelle, voir la description de cette dernière.

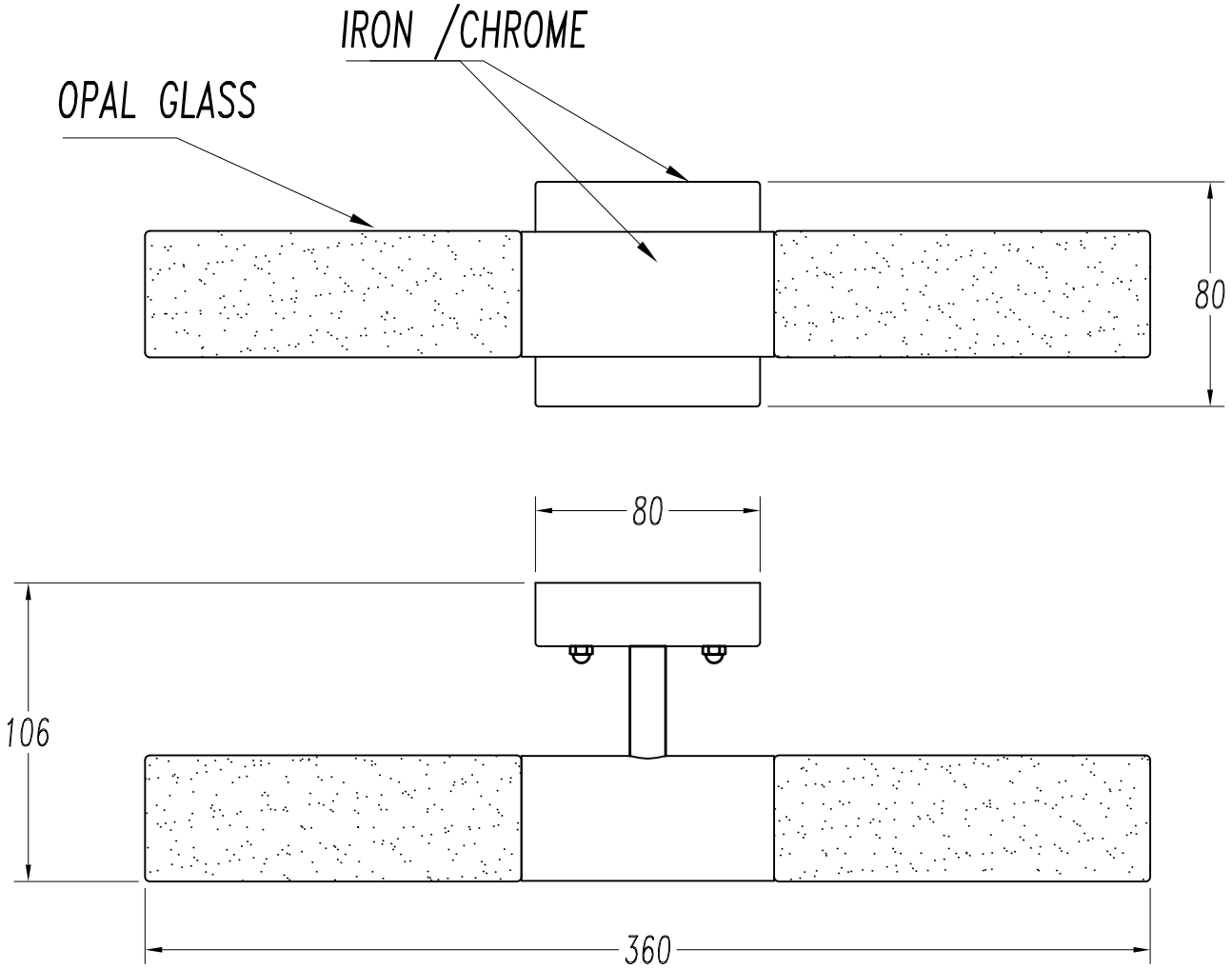
IRON /CHROME
OPAL GLASS
80
80
106
360

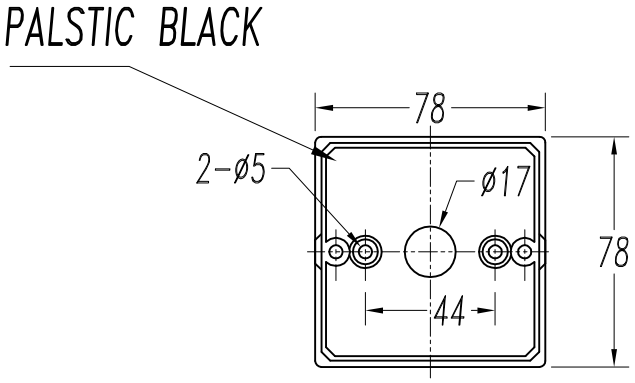
PALSTIC BLACK
78
2-ø5
ø17
78
44

LEDS-C4

IMC 05-4373

1

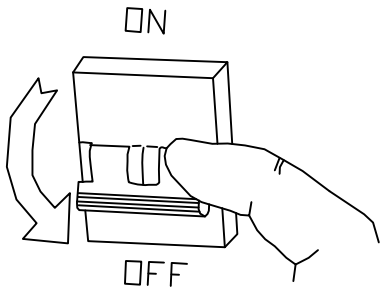

2

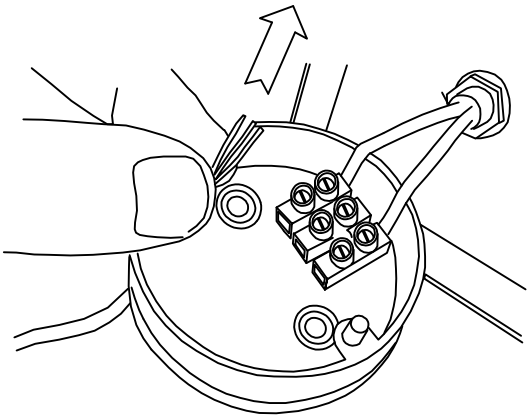

3

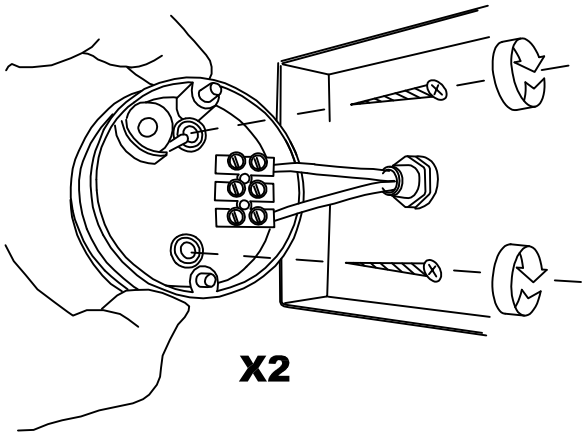

4

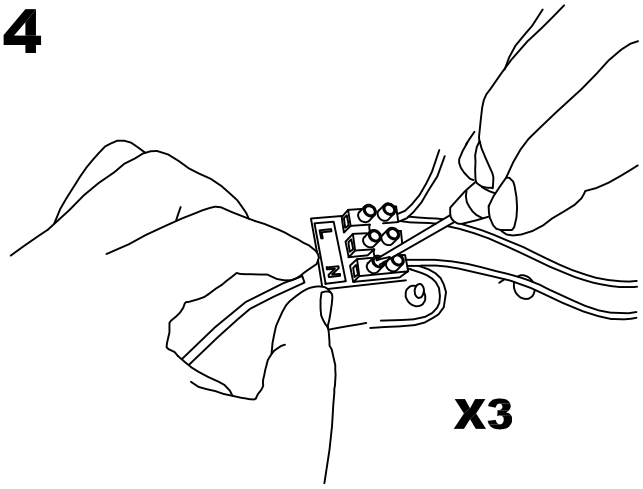

5

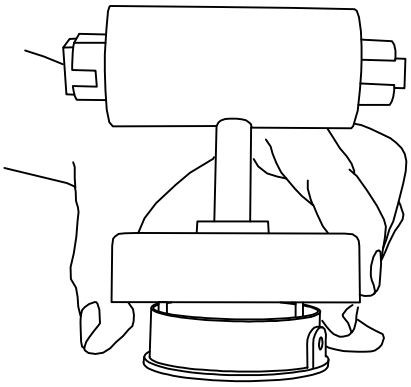

6

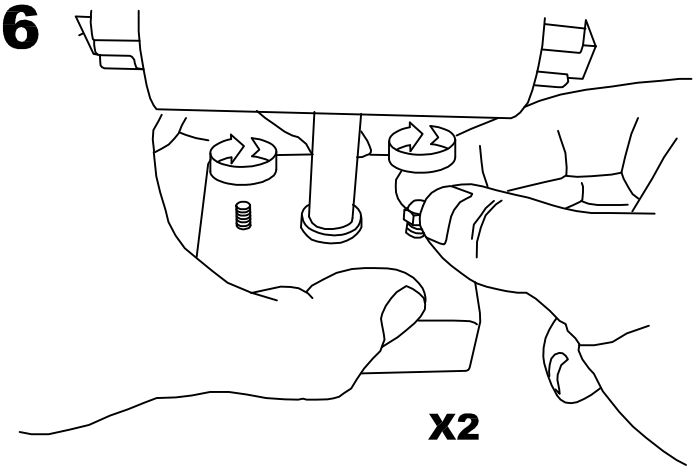

7

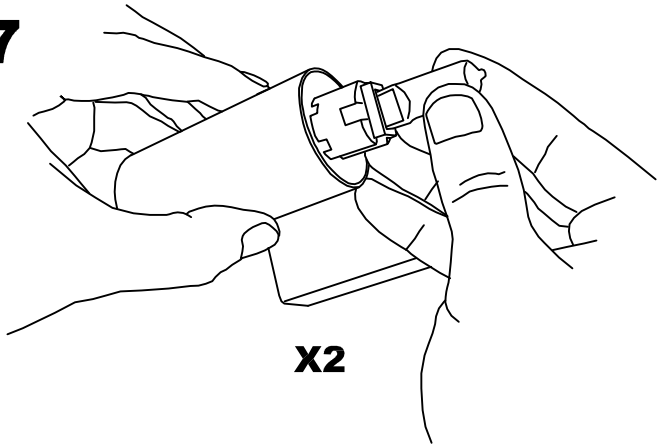
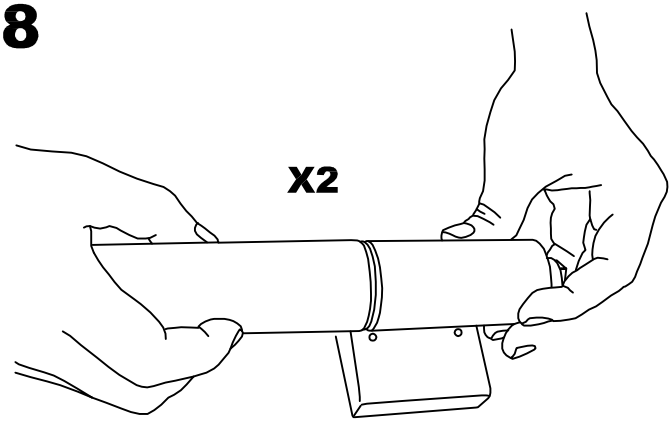
8