LEDS C4

05-2705-21-21

V1

LIA LED Applique

Description

Applique à usage intérieur pour éclairer frontalement et vers le bas.

Design intemporel. Très polyvalent. Nombreuses installations. Haut rendement W/lm réels. Prix-rendement optimal. Installation facile. Durabilité élevée pour usage intensif. Matière structure: Acier. Finition structure: Chrome. Matière diffuseur: Polycarbonate. Finition diffuseur: Opale mat. Garantie: 2 Ans.

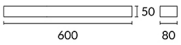

Finition
Chrome
Opale mat

Matière
Acier
Polycarbonate

IP20 6

CARACTÉRISTIQUES TECHNIQUES

Source lumineuse
Source lumineuse: LED SEOUL
Puissance (W): 20.8W
Température de couleur: Blanc chaud - 3 000 K
CRI: 80
Lumens réels: 1634
Lumens nominaux: 1925
Nbr de LED: 55
Lm/W réels: 82
Durée de vie: 36.000h L70B30
Bin / Grup: H2 o H3
MacAdam steps: 3 STEPS
Facteur UGR: 13.3
Risque photobiologique: RG0

ÉQUIPEMENT
Marque: EAGLERISE
Équipement compris: Oui, électronique
Tension / Fréquence: 100-240VAC/50-60Hz
Facteur de puissance: 0.90

Luminaire
Garantie: 2 Ans

Logistique
Efficacité énergétique: LED A++
Code EAN: 8435381423940
Poids net (kg): 1.370
Poids en kg (emballé): 1.988
Boîte: 660 x 100 x 130
Masterbox: 6

La finition de la photographie peut ne pas coïncider avec celle de la référence. Pour identifier la finition réelle, voir la description de cette dernière.

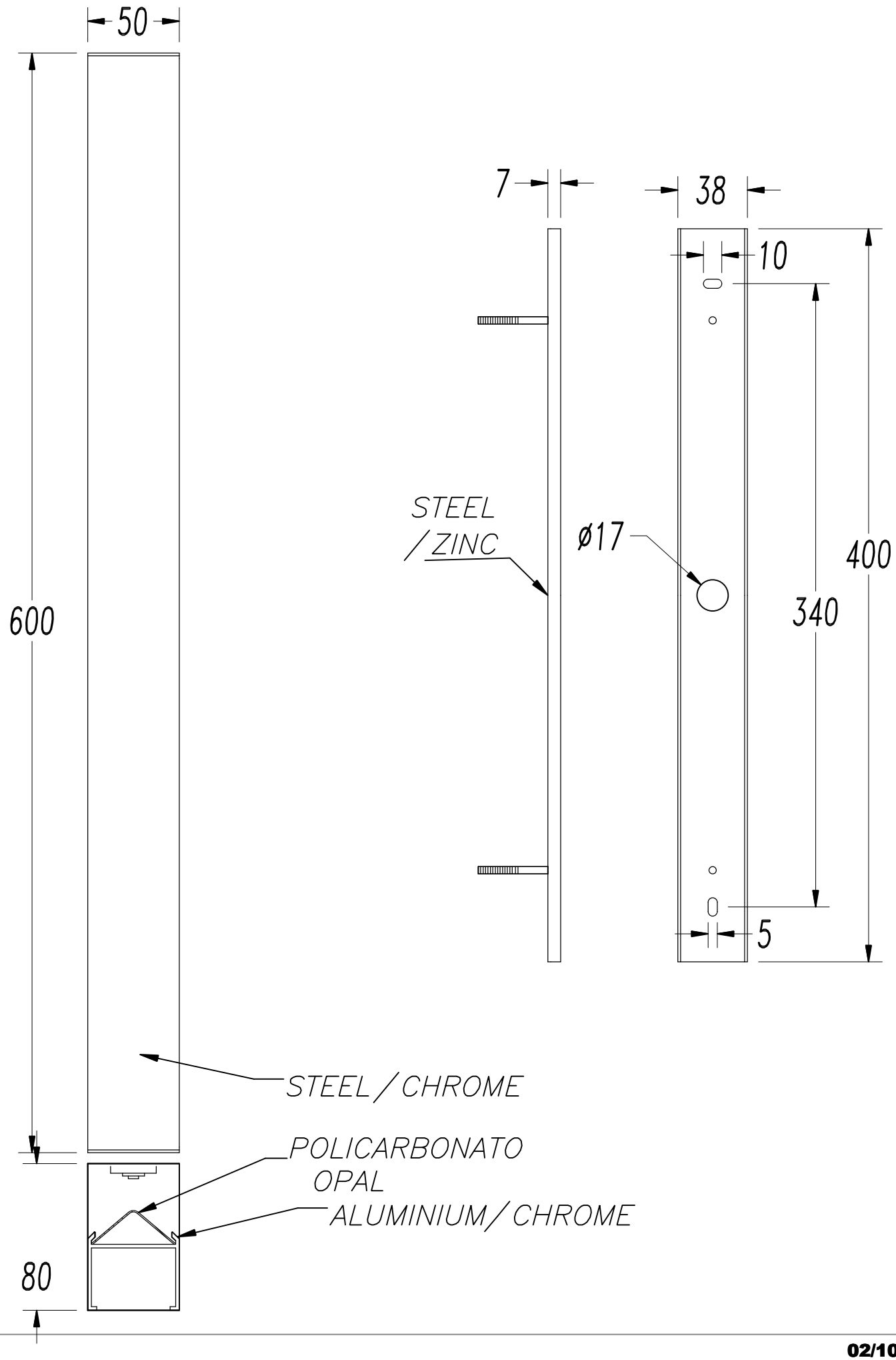
50
600
7
38
10
400
340
5
STEEL
/ZINC
ø17
STEEL / CHROME
POLICARBONATO
OPAL
ALUMINIUM / CHROME
80

La Creu

IMC 05-2704V1/05-2705V1

1

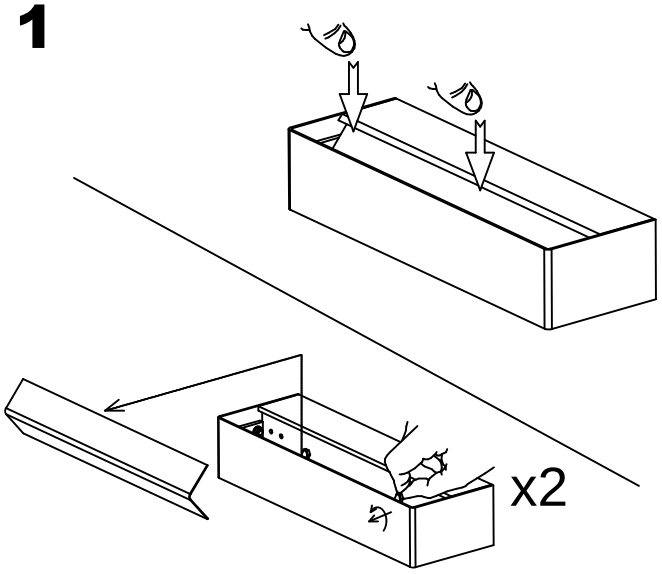

2

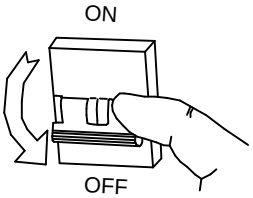

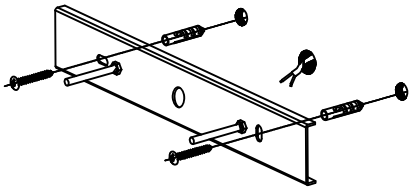

3

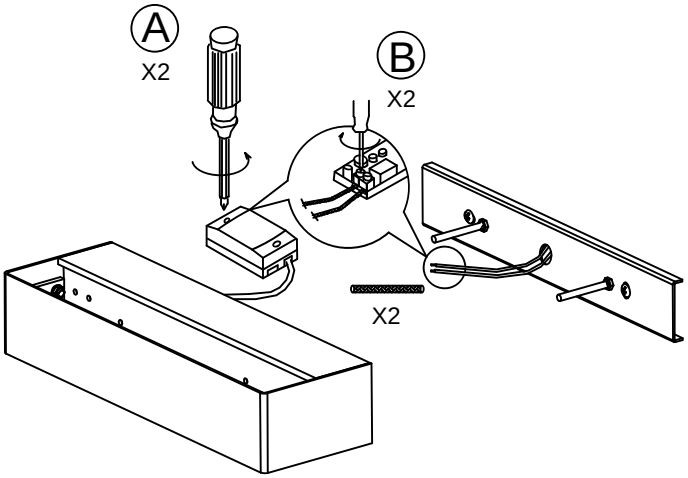

4

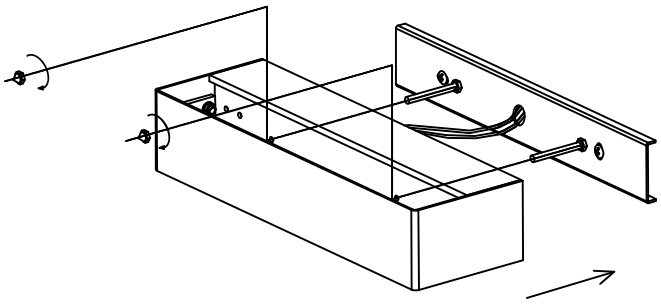

5

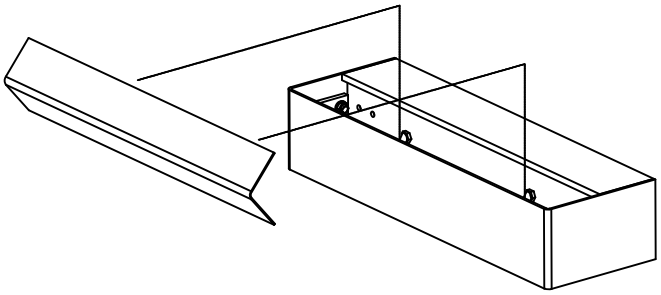

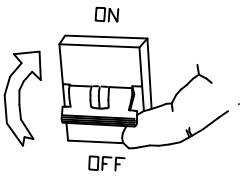
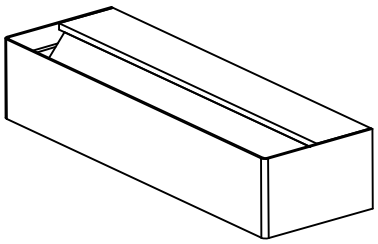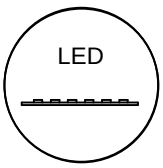
6